MANUAL DE INSTRUCCIONES

SE9150 / SE9155
SE9180 / SE9185

SINGER®

INSTRUCCIONES IMPORTANTES DE SEGURIDAD

Cuando utilice un aparato eléctrico, debe respetar siempre las precauciones básicas de seguridad, tales como las siguientes:

Lea todas las instrucciones antes de utilizar la máquina de coser.

Conserve las instrucciones en un lugar adecuado cerca de la máquina. Asegúrese de entregarlas junto con la máquina si la utiliza otra persona.

PELIGRO: Reduzca el riesgo de descarga eléctrica:

En ningún momento debe dejar la máquina de coser sin atención cuando esté conectada. La toma de corriente en la que está enchufada la máquina debe ser de fácil acceso. Siempre desconecte la máquina de coser inmediatamente después de utilizarla y antes de limpiarla, quitar las tapas, lubricarla o realizar cualquier otro ajuste o mantenimiento mencionado en el manual de instrucciones.

ADVERTENCIA: PARA REDUCIR EL RIESGO DE QUEMADURAS, INCENDIO, DESCARGA ELÉCTRICA O DAÑOS PERSONALES:

- Esta máquina está diseñada para que la usen los adultos. Con la supervisión de un adulto, (i) niños de 8 a 12 años y (ii) personas con capacidades físicas, sensoriales o mentales diferentes o con falta de experiencia y conocimientos pueden usar la máquina siempre y cuando reciban instrucciones sobre el uso del aparato de forma segura y comprendan los peligros que conlleva. Evite que los menores realicen la limpieza y el mantenimiento de la máquina sin supervisión. Está prohibido jugar con la máquina. Los niños menores de 8 años no pueden utilizar la máquina.
- No debe usarse como juguete. Deberá prestar especial atención cuando se utilice la máquina cerca de los niños.
- Utilice esta máquina de coser únicamente para el uso previsto, tal como se explica en este manual. Utilice únicamente los accesorios recomendados por el fabricante, según se indica en este manual.
- Nunca utilice la máquina de coser si el cable o el enchufe están dañados, si no funciona adecuadamente, si se ha caído o se ha dañado o si se cayó al agua. Envíe la máquina de coser al distribuidor autorizado o centro de servicio más cercano para su examen, reparación y ajuste eléctrico o mecánico.
- No use la máquina de coser si alguna de las aberturas de ventilación está bloqueada. Mantenga las aberturas de ventilación de la máquina de coser y el pedal sin hilos, suciedad y trozos de tela sueltos.
- Mantenga los dedos alejados de las piezas móviles. Debe poner especial cuidado en las zonas próximas a la aguja de la máquina de coser.
- Utilice siempre la placa aguja adecuada. Una placa inadecuada puede causar la rotura de la aguja.
- No use agujas dobladas.
- No jale la tela ni la empuje mientras cose. Esto puede desviar la aguja y hacer que se rompa.
- Use gafas de seguridad.
- Apague la máquina de coser ("0") cuando realice ajustes en la zona de la aguja, tales como enhebrar la aguja, cambiarla, devanar la bobina, cambiar el prensatelas, etc.
- No deje caer ni introduzca objetos en las aberturas.
- No use la máquina al aire libre.
- No trabaje con la máquina en lugares donde se usan productos en aerosol (spray) o donde se administre oxígeno.
- Para desconectarla, coloque todos los controles en la posición de apagado (“0”) y, a continuación, desenchufe

la máquina.

- No la desenchufe tirando del cable. Para desenchufarla, sujete de la clavija, no del cable.
- El pedal permite controlar el funcionamiento de la máquina. No coloque otros objetos sobre el pedal.
- No use la máquina si está mojada.
- Si la luz LED está dañada o descompuesta, el fabricante, su agente de servicio o una persona igual de calificada debe reemplazarla para evitar riesgos.
- Si el cable conectado al pedal está dañado, el fabricante, su agente de servicio o una persona igual de calificada debe reemplazarlo para evitar riesgos.
- El nivel de ruido en condiciones normales de funcionamiento es inferior a 76 dB (A).
- La máquina se debe utilizar únicamente con el pedal del tipo 33911.00025 fabricado por Shang Gong Group Co., Ltd. en la sucursal de máquinas de coser domésticas de Jiangsu (China).

GUARDE ESTAS INSTRUCCIONES

Leyenda para México

La operación de este equipo está sujeta a las siguientes dos condiciones: (1) es posible que este equipo o dispositivo no cause interferencia perjudicial y (2) este equipo o dispositivo debe aceptar cualquier interferencia, incluyendo la que pueda causar su operación no deseada.

Declaración sobre interferencias de la Comisión Federal de Comunicaciones

Para EE.UU. y Canadá

Parte responsable:	Singer Sourcing Limited LLC 1714 Heil Quaker Boulevard, Suite 130, LaVergne, TN 37086
Nombre del producto:	SINGER® SE9150 / SE9155 / SE9180 / SE9185

Este dispositivo cumple el Apartado 15 de las Normas de la FCC. Su funcionamiento está sujeto a las siguientes dos condiciones: (1) Este dispositivo no puede provocar interferencias perjudiciales y (2) este dispositivo debe aceptar cualquier interferencia recibida, incluidas las interferencias que pueden ocasionar un funcionamiento no deseado.

A fin de cumplir con los requisitos de exposición a radiofrecuencia, se debe mantener una distancia de separación de 8” (20 cm) o más entre este dispositivo y las personas durante su uso. A fin de garantizar el cumplimiento, se recomienda no utilizar el dispositivo a una distancia menor. La antena integrada que se usa para este transmisor no se debe ubicar junto con cualquier otra antena o transmisor.

Este equipo se ha probado, y se ha demostrado que cumple con los límites de los dispositivos digitales de Clase B, según el Apartado 15 de las Normas de la FCC. Estos límites están diseñados para proporcionar una protección razonable contra las interferencias perjudiciales en una instalación residencial. Este equipo genera, utiliza y puede irradiar energía de radiofrecuencia y, si no se instala y se utiliza de conformidad con las instrucciones, puede causar interferencias perjudiciales para las comunicaciones por radio. Sin embargo, no hay garantía de que no se produzcan interferencias en una instalación concreta. Si este equipo causa interferencias perjudiciales para la recepción de radio o televisión, que se pueden determinar apagando y encendiendo el equipo, el usuario deberá tratar de corregir las interferencias mediante una de las medidas siguientes:

- Reorientar o volver a ubicar la antena receptora.
- Aumentar la separación entre el equipo y el receptor.
- Conectar el equipo a una toma de corriente o a un circuito diferente de la toma a la que está conectado el receptor.
- Consultar al distribuidor autorizado de SINGER® o a un técnico de radio o TV profesional.

El cable de interfaz que se incluye debería utilizarse para garantizar el cumplimiento de los límites de un dispositivo digital de Clase B.

⚠ *Cualquier cambio o modificación no aprobados expresamente por la parte responsable para su conformidad podría invalidar la autoridad del usuario para manejar este equipo.*

Declaración de conformidad CE

VSM Group AB Soldattorpsgatan 3, SE-554 74 Jonkoping, Suecia declara que el producto:

La máquina de coser doméstica SINGER® SE9150 / SE9155 / SE9180 / SE9185 cumple plenamente con las siguientes directivas de la UE:

- Directiva de baja tensión 2014/35/UE
- Directiva EMC 2014/30/UE
- Directiva RoHS 2011/65/UE

y que se aplican las normas armonizadas pertinentes que figuran en la lista:

- EN 60335-1:2012, A13:2017, A1:2019, A2:2019, A14:2019, A15:2021
- EN 60335-2-28:2003, A1:2008, A11:2018
- EN 62233:2008
- EN 50014-1:2021
- EN 55014-2:2021
- EN 61000-3-2:2019, A1:2021
- EN 61000-3-3:2019, A1:2019
- EN 63000
- EN 301 489-17 V3.2.0
- EN 301 489-1 V3.2.3
- EN 300 328 V2.2.2

Jönköping, enero de 2023

Carsten Raunsgaard,

gerente de Cumplimiento Normativo

TABLA DE CONTENIDO

INTRODUCCIÓN 1
Uso previsto 1
Vista general de la máquina 1
Vista general de la zona de aguja 2
Lado derecho 2
Parte superior de la máquina 2
Descripción de los accesorios 3
Accesorios incluidos (No aparecen en la imagen) 3
Accesorios opcionales 3
Prensatelas 4
Botones de funciones 5
Botón de retroceso 5
Iniciar/Detener 5
Aguja arriba/abajo 5
Palanca de control de velocidad 5
Función de corte 5
Movimientos básicos para la pantalla táctil 5
Descripción general de las puntadas 6
Puntadas universales 6
Descripción general del menú de puntadas 9

PREPARACIÓN 10
Desembalaje de la máquina y de la unidad de bordado 10
Conexión a la fuente de alimentación 10
Guardado de la máquina después de coser 10
Puerto USB 11
Brazo libre/cajón de accesorios extraíble 11
Palanca del prensatelas 11
Cortahilos 11
Sensor para hilo 11
Portacarretes 12
Sujetadores de hilos 12
Hilos 13
Entretela 14
Agujas 15
Información importante sobre la aguja 15
Cambio de aguja 16
Guía de selección: tamaño de la aguja, tela, hilo 16
Devanado de la bobina 17
Inserción de la bobina 17
Enhebrado de la máquina 18
Enhebrador de agujas 19
Consejos y trucos de enhebrado 19
Tensión del hilo 20
Cómo coser sin dientes de arrastre 20
Cómo cambiar el prensatelas 21
Cómo acoplar el prensatelas de bordado 21

Preparación para bordar 22
Unidad de bordado 22
Vista general del bastidor de bordado 22
Prensatelas para bordado 22
Diseños 23
Conexión de la unidad de bordado 23
Cómo retirar la unidad de bordado 23
Cómo colocar la tela en el bastidor 24
Colocar/quitar el bastidor 24

Pantalla táctil 25
Funciones comunes 25
Aceptar 25
Cancelar 25
Salir 25
Ajustes 25

Ajustes 26
Ajustes de la máquina 26
Idioma 26
Cómo guardar desde USB 26
Guardar en USB 26
Firmware 26
Bloquear pantalla 26
Ajustes 26
Selección de bastidor 26
Borrar caché de descarga 26
Restaurar a los ajustes predeterminados de fábrica 27
Apodo de la máquina *(solo disponible para SE9180 y SE9185)* 27
Ajustes de bordado y costura 27
Activar protector de pantalla (min) 27
Audio 27
Detección de una rotura de hilo 27
Cortahilos automático 27
Posición de la aguja 27
Actualización de firmware con un dispositivo USB 28
Solo para los modelos SE9150 y SE9155 28

Servicios de WiFi y mySewnet 29
Solo para los modelos SE9180 y SE9185 29
Introducción al uso de WiFi 29
Cómo activar el WiFi 29
Otra red 29
Actualización de firmware mediante WiFi 29
Software complementario (PC y MAC) 30
Nube de mySewnet 30
Aplicación 30
Sitio web de mySewnet 30
Biblioteca de mySewnet 30
Conexión a mySewnet en la máquina 31
Espacio utilizado en la nube de mySewnet 31
Biblioteca de mySewnet en la máquina 31

Costura 32
Modo de costura: información general 32
¿Qué es una puntada? 33
Seleccione una puntada o letra 33
Cómo crear una secuencia 33
Selección de tela 34
Tejido o punto 34
Ajustes de puntadas 34
Ancho de puntada 35
Longitud de la puntada 35
Posición de la aguja / puntada 35
Remate 35
Inversión 36
Puntada de equilibrio 36
Movimiento libre 36
Técnicas básicas de costura 37

Costura 37
Cómo comenzar a coser: puntada recta 37
Cómo cambiar la posición de la aguja 37
Cómo cambiar la dirección de costura 38
Cómo terminar la costura 38
Costura y sobrehilado 38
Dobladillos invisibles 39
Zurcido y remendado 39
Cómo reparar agujeros grandes 39
Cómo reparar desgarrones 39
Ojalador en 1 paso 40
Cómo coser cierres 41
Cierre centrado 41
Mensajes emergentes de costura 42

Bordado 43
Introducción al bordado 43
Modo de bordado: descripción general 43
Cómo cargar un diseño 43
Cómo crear texto bordado 44
Administrador de archivos 44
Borrar 44
Edición de bordado: descripción general 45
Número total de puntadas en la combinación de diseño 45
Rueda de control 45
Girado 46
Edición del color de hilo / fondo 46
Borrar 46
Selección del bastidor 47
Escala 47
Inversión de lado a lado 47
Cómo guardar el diseño 47
Bastidor demasiado pequeño 47
Costura del bordado 47
Selección múltiple 48
El hilo de la bobina se está terminando 48
Sonido 48
¡Atención! 48
Cómo guardar el diseño 49
Mensajes emergentes de edición de bordado 49
Cómo guardar el diseño en la nube de mySewnet 50
Solo disponible para SE9180 y S9185 50
Enviar diseño *Solo disponible para SE9180 y S9185 .. 50*
Biblioteca de mySewnet (*solo disponible para SE9180 y SE9185) 51*

Costura del bordado 52
Costura del bordado : descripción general 52
Inicio/Pausa 52
Enhebrar bloques de colores 53
Número de puntadas en el bloque actual de colores ... 53
Volver a Edición de bordado 53
Avance puntada a puntada / Ir a la puntada 53
Colocación del diseño 54
Verificación de esquinas 54
Mensajes emergentes de costura del bordado 54

MANTENIMIENTO 55
Limpieza de la máquina 55
Limpieza de la zona de la bobina 55
Limpieza debajo del área de la bobina 55
Solución de problemas 56
Servicio 61
Accesorios y repuestos no originales 61
Especificaciones técnicas 61
Máquina de coser doméstica 61

INTRODUCCIÓN

Uso previsto

El uso y mantenimiento óptimos se describen en estas instrucciones. Este producto no está destinado a uso industrial o comercial.

La asistencia adicional, por región, se puede encontrar en línea en www.singer.com

Vista general de la máquina

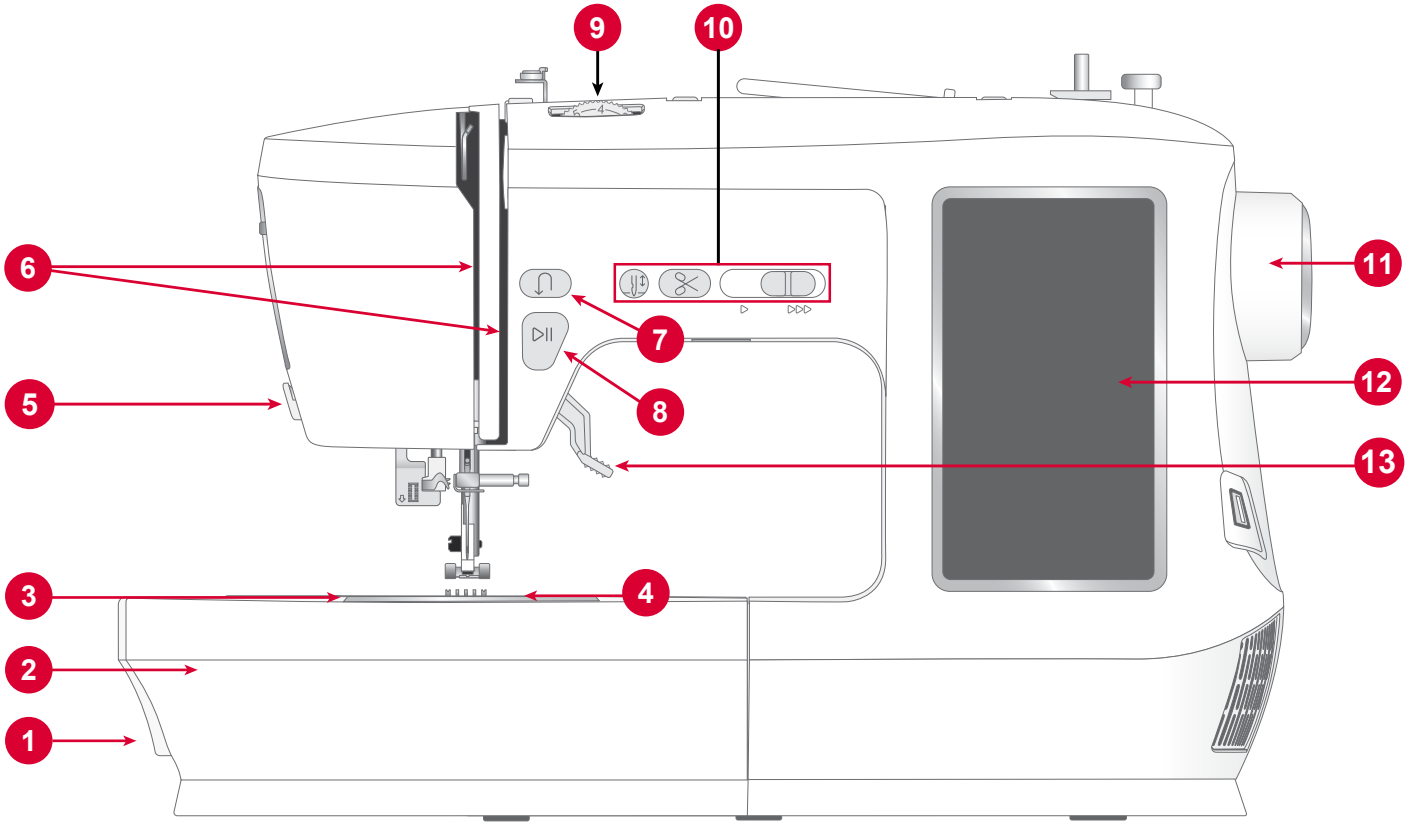

1. **Palanca de dientes de arrastre:** muévala de lado a lado para enganchar o desenganchar los dientes de arrastre. Colocado en la parte posterior del brazo libre. Consulte la página 20.
2. **Cajón de accesorios / brazo libre**: proporciona una superficie plana al coser y permite almacenar los accesorios. Quite la caja de accesorios para usar el brazo libre que facilita la costura, por ejemplo, los dobladillos de los pantalones y las mangas.
3. **Placa aguja:** proporciona un área plana alrededor del prensatelas para coser. Las directrices indican varias guías de costura utilizadas para guiar la tela durante la costura.
4. **Tapa de la bobina:** protege la bobina mientras cose. Empuje la palanca junto a la tapa para abrirla.
5. **Cortahilos** : recorta los extremos de hilo al final de la costura.
6. **Guía de enhebrado**: pasa el hilo sobre el disco de tensión y la palanca del tira hilos.
7. **Botón de retroceso**: mantenga presionado para coser en reversa o para hacer un remate, por ejemplo, para asegurar el comienzo o el final de una costura. *Solo disponible para puntada recta y puntada en zigzag. Consulte la página 5.*
8. **Botón de Iniciar/Detener** : presione para iniciar o detener la costura sin usar el pedal.
9. **Regulador de tensión del hilo**: permite ajustar la tensión específica para la puntada, el hilo y la tela.
10. **Controles del funcionamiento de la máquina** : funciones que facilitan la costura. Consulte la página 5 para obtener más información.
11. **Volante**: utilizado para controlar manualmente el movimiento de la aguja y el tira hilos.
12. **Pantalla táctil:** vea y controle todas las funciones disponibles en la máquina.
13. **Palanca del prensatelas:** permite subir y bajar el prensatelas.

Descripción general de la zona de aguja

1. **Palanca para ojales:** se utiliza para la costura de ojales.
2. **Enhebrador de agujas incorporado**: enhebra la aguja de manera rápida y fácil.
3. **Barra con tornillo de sujeción de la aguja:** fija la aguja.
4. **Guía hilos de la aguja:** ayuda a mantener el flujo de hilo al coser.
5. **Prensatelas:**sostiene la tela contra los dientes de arrastre, que hacen pasar la tela bajo el prensatelas mientras cose.
6. **Dientes de arrastre:** hacen avanzar la tela colocada debajo del prensatelas al coser.
7. **Zanco pie** sostiene el prensatelas.
8. **Tornillo del zanco pie:** afloje el tornillo para quitar el sujetador del prensatelas.

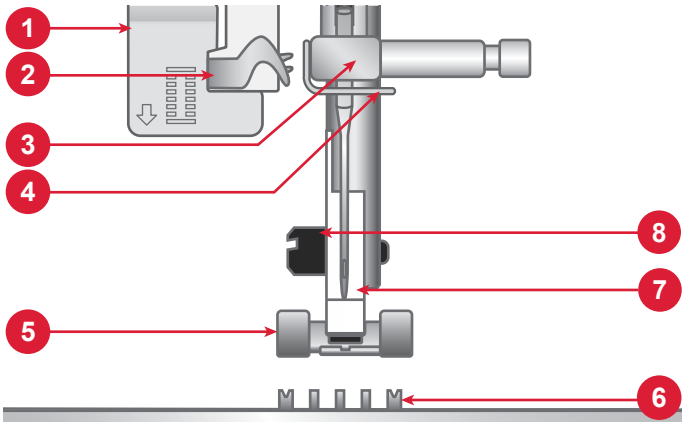

Lado derecho

1. Puerto USB incorporado
2. Interruptor de encendido/apagado
3. Enchufe para cable de alimentación
4. Enchufe para el pedal

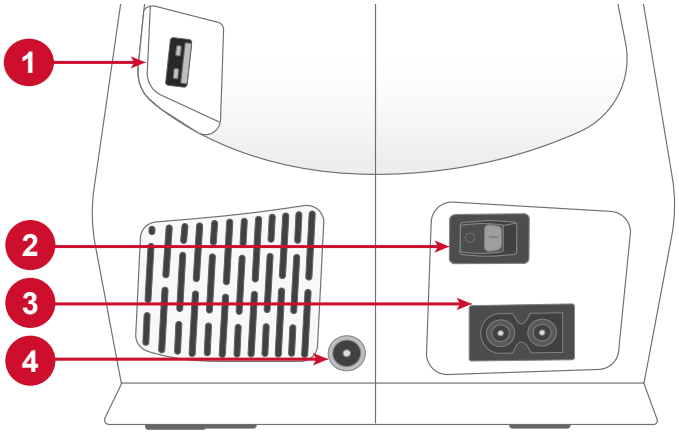

Parte superior de la máquina

1. Disco tensor para devanado de la bobina
2. Guía hilos
3. Asa
4. Portacarretes principal
5. Devanador de bobina
6. Agujero para portacarretes auxiliar
7. Palanca del devanador de bobina
8. Discos tensores del hilo
9. Tira hilos

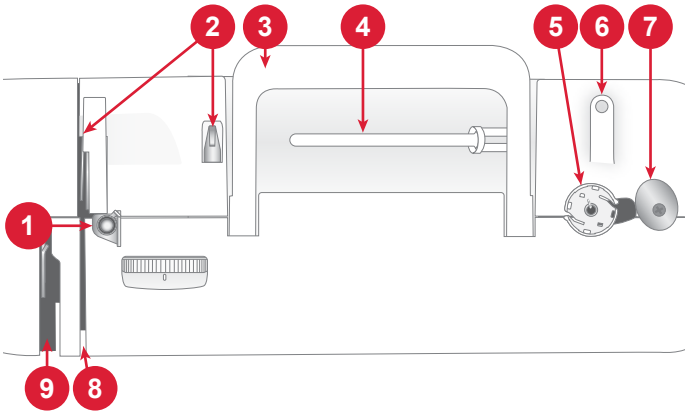

Descripción de los accesorios

1. Bobinas (x3)
2. Guía para elaborar acolchados/bordes
3. 3 Sujetadores de hilos, pequeños, medianos y grandes
4. Red para carretes
5. Disco de fieltro
6. Portacarrete auxiliar
7. Herramientas de usos múltiples
8. Desarmador
9. Cepillo
10. Descosedor
11. Lápiz óptico
12. Bastidor de bordado (170x100)

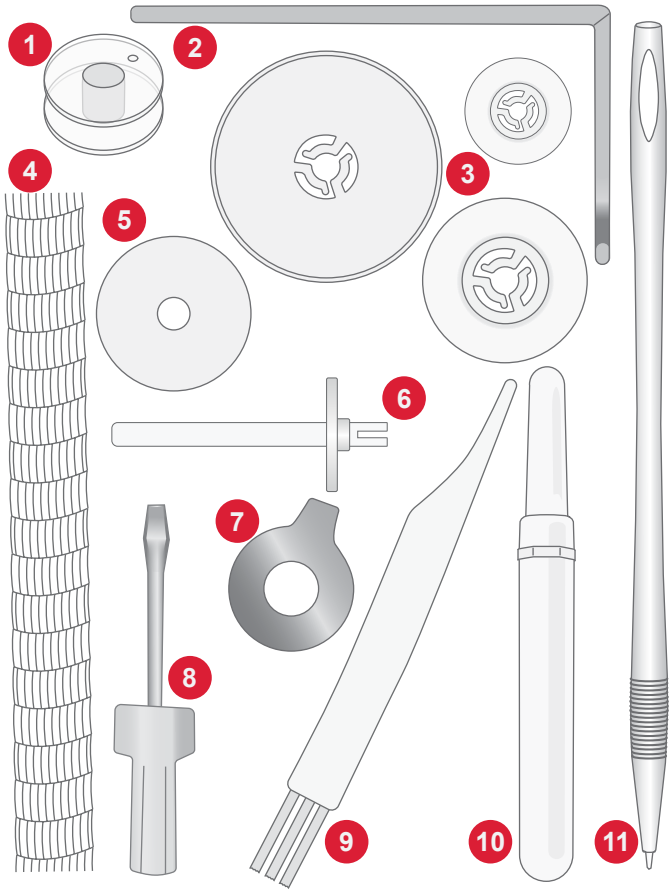

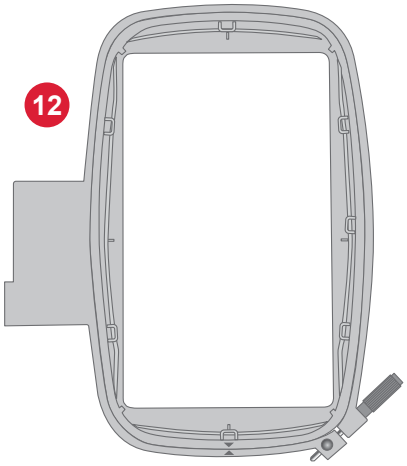

Accesorios incluidos (No aparecen en la imagen)

- Agujas
- Pedal
- Cable de alimentación

Accesorios opcionales

Existen otros accesorios opcionales disponibles para su máquina. Consulte con su distribuidor autorizado SINGER® para obtener más información.

Prensatelas

Prensatelas de usos múltiples A

(colocado en la máquina cuando se entrega)

Este prensatelas se utiliza para realizar costuras en general y en la mayoría de los tipos de tela. La parte inferior del prensatelas es plana, de tal forma que la tela se sujeta con firmeza a los dientes de arrastre mientras cose. También tiene una ranura ancha que permite a la aguja moverse de izquierda a derecha, en función de la puntada que se está cosiendo.

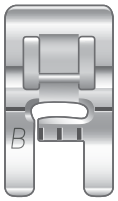

Prensatelas para puntada satinada B

Utilice este prensatelas para puntadas decorativas, puntadas en zigzag (de satén o festón) y otras puntadas universales con un largo inferior a 1,0 mm. El túnel de la parte inferior del prensatelas está diseñado para que pase suavemente sobre las puntadas.

Prensatelas para cierres E

Este prensatelas se utiliza para la costura de cierres. Acople el prensatelas en el sujetador, utilice cualquiera de las dos funciones del prensatelas en función de qué lado del cierre esté cosiendo. El prensatelas para cierres también se puede utilizar para crear e insertar ribetes.

Prensatelas para dobladillo invisible D

para puntadas de dobladillo invisible. El borde interior de este prensatelas guía la tela. La guía del lado derecho del prensatelas está diseñada para deslizarse a lo largo del borde del dobladillo.

Prensatelas para ojales de un solo paso

Este prensatelas le permite coser ojales del tamaño perfecto para su botón. Tiene un espacio en la parte trasera para un botón, que se utiliza para ajustar el tamaño del ojal. La máquina cose automáticamente ojales que se adaptan al tamaño de los botones.

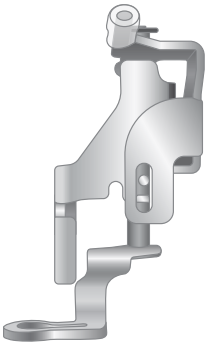

Prensatelas para bordado/movimiento libre

El prensatelas para bordado/movimiento libre se recomienda para el bordado con bastidor.

Además, es ideal para coser con puntada recta mediante movimientos libres cuando se bajan los dientes de arrastre. Libera la tela cuando la aguja se levanta, lo que permite moverla libremente para hacer colchas, monogramas y bordados.

Botones de función

Botón de retroceso

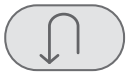

Mantenga pulsado el botón para coser en retroceso. Suéltelo para reanudar la costura hacia adelante. La máquina cose en retroceso siempre que el botón correspondiente esté pulsado. *Solo disponible para puntada recta y puntada en zigzag: 1-001 a 1-003, 1-008 y 1-010 a 1-012.*

Iniciar/detener

Pulse el botón Iniciar/Detener para arrancar y parar la máquina mientras cose o borda sin usar el pedal. Presione Iniciar/Detener para comenzar y toque de nuevo para detener.

Aguja arriba/abajo

Presione Aguja arriba/abajo para establecer la posición de la aguja cuando deje de coser. La aguja se moverá hacia arriba y hacia abajo cuando pulse el botón.

Sugerencia: También puede tocar el pedal para subir o bajar la aguja cuando deje de coser.

Palanca de control de velocidad

Todas las puntadas de su máquina de coser tienen una velocidad de costura preestablecida y recomendada. Puede ajustar la velocidad con la palanca de control de velocidad. Deslice la palanca hacia la izquierda para disminuir la velocidad y hacia la derecha para aumentarla. No puede seleccionar una velocidad mayor que la velocidad máxima predeterminada para la puntada seleccionada.

Función de corte

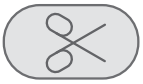

Presione el botón de función de corte al dejar de coser para que la máquina corte los hilos superiores y de la bobina.

Movimientos básicos para la pantalla táctil

Navegue fácilmente por la pantalla táctil gracias a los movimientos que se describen a continuación.

1. Táctil — Pulse un botón una vez o un ajuste de la pantalla para hacer su selección.
2. Pulsar y mover — Pulse una vez un diseño seleccionado y, sin soltarlo, mueva el dedo a una posición distinta en la pantalla. Se usa, por ejemplo, para mover un diseño en el área de bordado.

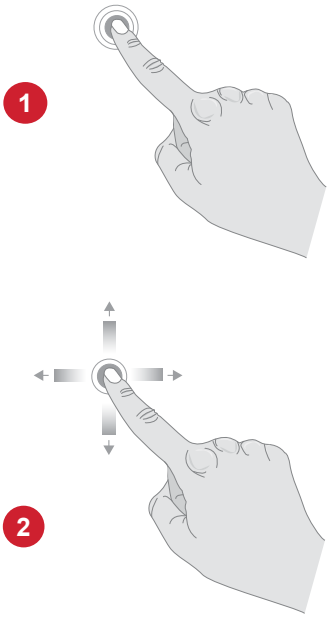

Descripción general de las puntadas

Puntadas utilitarias

Puntada	№	Prensatelas	Tensión del hilo	Nombre	Descripción
	1	A	3-5	Puntada recta, posición central de la aguja	Para todo tipo de costuras. Seleccione entre 29 posiciones diferentes de aguja.
	2	A	3-5	Puntada recta, posición izquierda de la aguja	Para todo tipo de costuras.
	3	A	3-5	Puntada recta, posición derecha de la aguja	Para todo tipo de costuras.
	4	A	2-4	Puntada recta reforzada, posición central de la aguja	Triple y elástica para costuras reforzadas. Para pespuntes, aumente la longitud de la puntada.
	5	A	2-4	Puntada recta reforzada, posición izquierda de la aguja	Triple y elástica para costuras reforzadas. Para pespuntes, aumente la longitud de la puntada.
	6	A	2-4	Puntada recta reforzada, posición derecha de la aguja	Triple y elástica para costuras reforzadas. Para pespuntes, aumente la longitud de la puntada.
	7	A	6-9	Puntada para elaborar acolchados	Para coser colchas, imita la puntada que se realiza a mano. Coloque hilo invisible en la aguja e hilo de algodón suave en la bobina. Aumente la tensión del hilo.
	8	A	2	Puntada de hilván	Para costuras temporales. Realizar puntadas largas y disminuir la tensión del hilo permite que las costuras sean fáciles de desarmar.
	9	A	2-4	Puntada recta reforzada pesada, posición central de la aguja	Para costuras reforzadas en tejidos pesados y elásticos o costuras superiores decorativas. Para pespuntes, aumente la longitud de la puntada.
	10	A	3-5	Puntada zigzag, posición central de la aguja	Una puntada muy versátil para la costura decorativa, aplicaciones, fijación de adornos, y más.
	11	A	3-5	Puntada zigzag, posición izquierda de la aguja	Una puntada muy versátil para la costura decorativa, aplicaciones, fijación de adornos, y más.
	12	A	3-5	Puntada zigzag, posición derecha de la aguja	Una puntada muy versátil para la costura decorativa, aplicaciones, fijación de adornos, y más.
	13	A	3-5	Zigzag de tres pasos	Para sobrehilar, remendar, coser parches y elástico. Adecuada para tejidos finos y medios.
	14	A	3-5	Zigzag de dos pasos	Para unir dos piezas de tela e insertar encaje. Adecuada para tejidos finos y medios.
	15	B	3-5	Puntada en zigzag reforzada	Para unir tejidos de extremo a extremo o para superponer cuero. Para costura decorativa.

Puntada	№	Prensatelas	Tensión del hilo	Nombre	Descripción
	16	B	3-5	Puntada en zigzag reforzada	Para costura con elásticos o parches. Para telas gruesas y de medio grosor.
	17	A	3-5	Puntada elástica	Para costuras en telas elásticas.
	18	B	3-5	Puntada elástica de pespunte/sobrehilado	Permite coser y sobrehilar al mismo tiempo a lo largo del borde y, luego, recortar. Para tejidos elásticos medios.
	19	B	3-5	Puntadas de sobrehilado	Permite coser y sobrehilar al mismo tiempo a lo largo del borde y, luego, recortar. Para tejidos elásticos medios.
	20	B	3-5	Puntadas de pespunte/ sobrehilado	Permite coser y sobrehilar al mismo tiempo a lo largo del borde y, luego, recortar. Para tejidos elásticos medios.
	21	B	3-5	Puntadas de pespunte/ sobrehilado	Permite coser y sobrehilar al mismo tiempo a lo largo del borde y, luego, recortar. Para tejidos elásticos medios.
	22	B	3-5	Puntada Overlock	Permite coser y sobrehilar al mismo tiempo a lo largo del borde y, luego, recortar. Para tejidos elásticos medios.
	23	B	3-5	Puntada para tejidos de punto ligero	Para colocar parches y coser en telas elásticas livianas.
	24	B	3-5	Puntada de remallado	Dobladillos decorativos y costuras montadas, cinturones y cintas. Para tejidos elásticos medios/gruesos.
	25	B	3-5	Puntada de panal de abeja	Para dobladillos decorativos y fruncidos elásticos.
	26	B	3-5	Puntada Overlock doble	Permite coser y sobrehilar al mismo tiempo a lo largo del borde y, luego, recortar. Para tejidos de elasticidad media.
	27	B	3-5	Puntada elástica/zurcido	Para sobrehilar, remendar, coser parches y elástico. Adecuada para tejidos finos y medios.
	28	B	3-5	Puntada elástica/fruncido	Para costuras montadas en punto. Para coser sobre elástico estrecho.
	29	B	3-5	Puntada elástica/fruncido	Para costuras montadas en punto. Para coser sobre elástico estrecho.
	30	B	3-5	Puntada elástica/fruncido	Para coser sobre hilo elástico y fruncir elástico.
	31	B	4-6	Puntada de borde de concha	Para los bordes, costura sobre el borde en tejidos no elásticos finos.

Puntada	№	Prensatelas	Tensión del hilo	Nombre	Descripción
	32	D	3-5	Puntada de dobladillo invisible	Cosa dobladillos que son prácticamente invisibles del lado frontal de la tela. Se utiliza para faldas, vestidos, pantalones, cortinas, etc. Para telas sin elasticidad.
	33	D	2-4	Puntada de dobladillo invisible elástico	Cosa dobladillos que son prácticamente invisibles del lado frontal de la tela. Para telas elásticas.
	34	B	3-5	Puntada de espiga	Para coser dos piezas de tela o guata. Para realizar adornos y acolchados.
	35	B	3-5	Puntada de unión o puente	Para unir dos piezas de tela con bordes acabados y para fruncir elástico.
	36	B	3-5	Puntada de unión o puente	Para unir dos piezas de tela.
	37	B	3-5	Decoración / apliques	Para apliques decorativos, fruncidos. Para tejidos elásticos medios/gruesos.
	38	B	3-5	Decoración / apliques	Para apliques decorativos, fruncidos.
	39	A	3-5	Puntada Apliqué	Para costura decorativa y appliqué.
	40	B	3-5	Puntada Apliqué	Para costura decorativa y appliqué.
	41	A	3-5	Puntada Apliqué	Para costura decorativa y appliqué.
	42	A	3-5	Puntada Apliqué	Para costura decorativa y appliqué.
	43	A	3-5	Puntada Apliqué	Para costura decorativa y appliqué.
	44	A	2-4	Puntada Appliqué	Para costura decorativa y appliqué.
	45	B	2-4	Puntada Apliqué	Para costura decorativa y appliqué.
	46	B	2-4	Puntada de festón	Para tapizados, apliques.
	47	A	3-5	Puntada de festón	Para tapizados, apliques.

Puntada	№	Prensatelas	Tensión del hilo	Nombre	Descripción
	48	B	3-5	Puntada de satín ancha	Esta es una puntada en zigzag poco espaciada para apliques o remates. Utilice un estabilizador o entretela para evitar fruncimientos.
	49	B	3-5	Puntada de satín	Esta es una puntada en zigzag poco espaciada para apliques, remates, etc. Utilice un estabilizador o entretela para evitar fruncimientos.
	50	B	3-5	Puntada de satín estrecha	Esta es una puntada en zigzag poco espaciada para apliques, remates, etc. Utilice un estabilizador o entretela para evitar fruncimientos.
	51	A	3-5	Puntada de satín Appliqué	Para costura decorativa y appliqué.
	52	B	3-5	Puntada de unión o puente	Para coser dos piezas de tela, adornos y colchas.
	53	E	3-5	Puntada recta para cierres, posición izquierda de la aguja	Para coser cierres.
	54	E	3-5	Puntada recta para cierre, posición derecha de la aguja	Para coser cierres.

Descripción general del menú de puntadas

Hay un amplio menú de puntadas para crear diferentes aplicaciones de puntadas.

Nombre del menú de puntadas	Descripción
1: Puntadas utilitarias	Puntadas para confeccionar y reparar prendas.
2: Puntadas decorativas	Para costura decorativa.
3: Puntadas para ojal	Cosa ojales en elementos de decoración de interiores, prendas de vestir, creaciones y mucho más.
4: Alfabeto	Para costura decorativa.
5: Secuencias de puntadas guardadas	Encuentre sus secuencias de puntadas guardadas.

PREPARACIÓN

Desempaque de la máquina y de la unidad de bordado

Después de extraer la máquina de la caja y eliminar todo el material del empaque y la bolsa de plástico, limpie la máquina, sobre todo alrededor de la aguja y de la placa aguja para eliminar cualquier resto de aceite antes de coser.

Cuando desempaque la unidad de bordado, no tire el material de espuma de poliestireno blanco que viene dentro de la caja, ya que está diseñado para guardar la unidad de bordado cuando no la utilice.

Nota: La máquina de coser ha sido diseñada para ofrecer el mejor resultado de costura a una temperatura ambiente normal. El calor y el frío extremos pueden afectar al resultado de la costura.

Conecte a la fuente de alimentación

Entre los accesorios encontrará el cable de alimentación y el pedal.

En la parte inferior derecha de la máquina de coser, encontrará las tomas de conexión y el botón de encendido/apagado.

1. Conecte el cable del pedal al enchufe delantero ubicado en el lado inferior derecho de la máquina (A).
2. Conecte el cable de alimentación al enchufe trasero ubicado en el lado inferior derecho de la máquina (B). Conecte el cable en la toma de la pared.
3. Coloque el interruptor ON/OFF (C) en "I" para encender la máquina y la luz.

La velocidad de costura se regula pisando el pedal. La velocidad máxima de costura se puede ajustar mediante el regulador de control de velocidad.

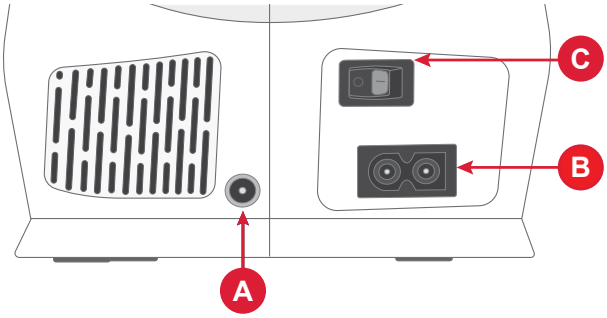

Empaquetado de la máquina después de coser

1. Apague el interruptor principal. Después de apagar la máquina, puede quedar energía eléctrica en la misma. La luz podría permanecer encendida durante unos segundos mientras se consume esa energía. Es algo normal en un aparato eléctrico eficiente.
2. Desenchufe el cable de la toma de pared y luego de la máquina.
3. Enrolle el cable alrededor del pedal para facilitar el almacenamiento.
4. Coloque todos los accesorios en la bandeja de accesorios. Deslice la caja en la máquina alrededor del brazo libre.
5. Coloque el pedal y el cordón en el espacio que hay encima del brazo libre.

Puerto USB

La máquina cuenta con un puerto USB para conectar dispositivos como, por ejemplo, una unidad de memoria. Los conectores USB solo se pueden insertar de una manera, ¡no los fuerce en los puertos! Para extraerlo, jale suavemente el dispositivo USB.

Nota: Puede acceder a los archivos almacenados en el USB solamente en el modo de bordado.

Nota: La máquina puede leer dispositivos USB que sean compatibles con el tipo 2.0 y 3.0 y tiene el formato FAT32.

Sensor del hilo

Si el hilo de la aguja se rompe o el hilo de la bobina se está terminando, la máquina se para y aparece un mensaje emergente en la pantalla.

Si el hilo de la aguja se rompe: retire el hilo del todo, vuelva a enhebrar la máquina y pulse OK (Aceptar) en el mensaje emergente.

Brazo libre/Caja de accesorios extraíble

Guarde los prensatelas, bobinas, agujas y otros accesorios en la caja de accesorios para que sean fácilmente accesibles.

Mantenga la bandeja de accesorios en la máquina para proporcionar una superficie de trabajo más grande y plana.

Use el brazo libre para facilitar la costura de dobladillos en pantalones y mangas. Para utilizar el brazo libre, retire la caja de accesorios. Cuando está acoplada, la caja de accesorios se mantiene firmemente adherida a la máquina con un gancho. Retire la caja deslizándola hacia la izquierda.

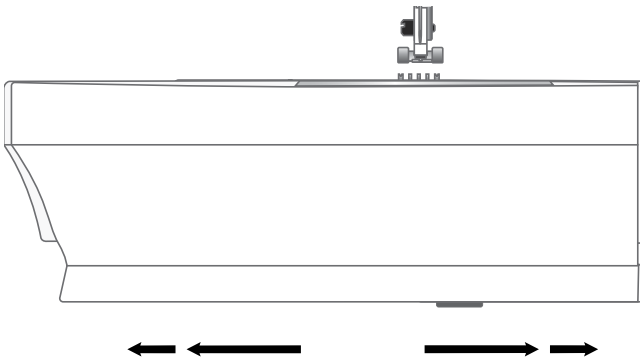

Palanca del prensatelas

La palanca del prensatelas está ubicada en el lado derecho de la cabeza de la máquina de coser. La palanca se utiliza para levantar y bajar el prensatelas.

Al levantar la palanca del prensatelas y luego presionarla más hacia arriba, la altura de elevación del prensatelas se incrementa a una altura extra que le permite colocar capas de tejido grueso bajo el prensatelas.

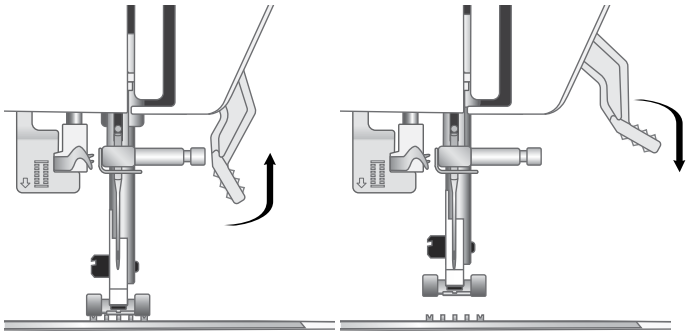

Cortahilos

Para utilizar el cortahilos, tire del hilo de atrás hacia adelante, como se ilustra. Esto dejará los extremos del hilo lo suficientemente largos de modo que la aguja no se desenhebre cuando comience a coser otra vez.

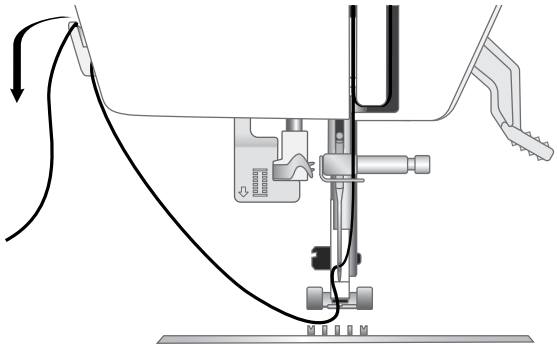

Portacarretes

La máquina está equipada con dos portacarretes, un portacarretes principal y un portacarretes auxiliar. Los portacarretes están diseñados para varios tipos de hilos. Se puede utilizar el portacarretes principal en posición horizontal (el hilo se desenrolla desde la bobina) y el portacarretes auxiliar en posición vertical (la bobina de hilo gira). Colóquelo en posición horizontal para hilos normales y en posición vertical para hilos especiales y utilice el segundo carrete si debe usar la aguja doble.

Portacarretes principal

Coloque el carrete de hilo en el portacarretes. Asegúrese de que el hilo se desenrolle del carrete en el sentido contrario al de las agujas del reloj y de que se deslice por el sujetador de hilo. Use un sujetador de hilo ligeramente más grande que el carrete de hilo. En el caso de los carretes de hilo estrechos (A), use un sujetador de hilo más pequeño delante del carrete. En el caso de los carretes de hilo grandes (B), use un sujetador de hilo más grande delante del carrete. La parte plana del sujetador de hilo o tapa de carrete debe presionarse firmemente contra el carrete. No debe quedar espacio entre el sujetador de hilo y el carrete de hilo.

Nota: No todos los carretes de hilo se fabrican del mismo modo. Si tiene problemas con el hilo, colóquelo al revés o utilice la posición vertical.

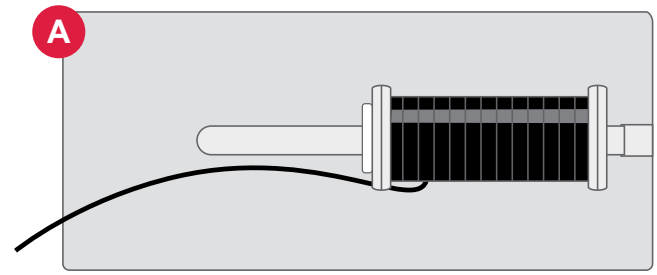

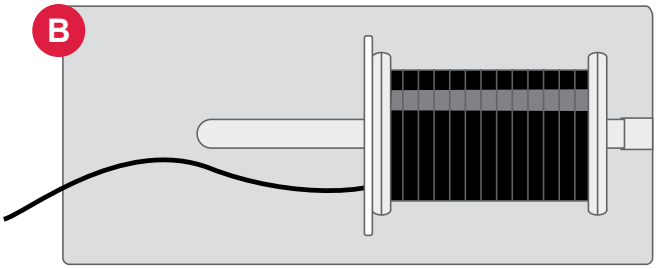

Portacarretes auxiliar

El portacarretes auxiliar se utiliza cuando se devana un hilo de bobina de un segundo carrete o al coser con hilos especiales. Inserte el portacarretes auxiliar en el orificio designado de la parte superior de la máquina. Coloque un disco de fieltro debajo de la bobina de hilo. Esto evita que el hilo se desenrolle demasiado rápido. No coloque sujetadores de hilo encima del carrete de hilo, ya que podrían impedir que gire el carrete.

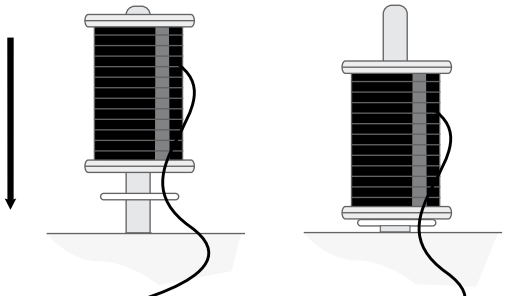

Sujetadores de hilo.

Con su máquina se incluyen sujetadores de hilo de tres tamaños. Si el hilo se engancha en la parte superior del carrete de hilo, coloque un sujetador de hilo en ella. Utilice siempre un sujetador de hilo que sea ligeramente mayor que el carrete de hilo para evitar que el hilo se enganche. La parte plana del sujetador de hilo o tapa de carrete debe presionarse firmemente contra el carrete. No debe quedar espacio entre el sujetador de hilo y el carrete de hilo.

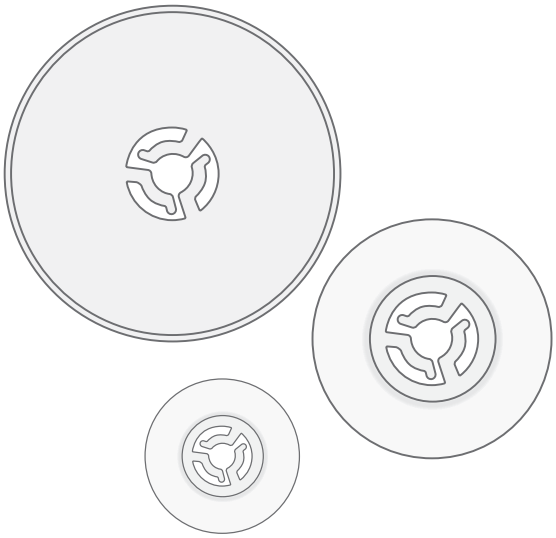

Hilos

Hoy en día existen muchos hilos en el mercado, desarrollados con distintos fines.

La máquina está diseñada para distintos tipos de hilos y tamaños de carretes.

Hilo de coser universal

El hilo de coser universal está realizado con material sintético, de algodón o de algodón cubierto con poliéster. Este tipo de hilo se usa para la mayoría de los proyectos de costura, incluidas prendas de vestir, decoración del hogar y acolchados.

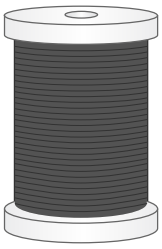

Hilo para bordar

El hilo para bordar está hecho con una variedad de fibras: rayón, poliéster, acrílico o metálico. Estos hilos dan una apariencia suave y brillante a los bordados y otras costuras decorativas.

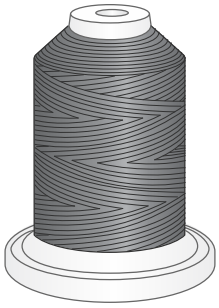

No se suele colocar el hilo para bordar en la bobina, a menos que ambos lados del proyecto sean visibles. Por lo tanto, se recomienda utilizar hilo de coser universal.

Nota: Cuando utilice un hilo metálico o de trama plano para bordar, puede usar una aguja con un ojo más grande y reducir la velocidad de bordado.

Hilo transparente

El hilo transparente, también llamado hilo de monofilamento, es un hilo sintético sencillo y transparente. Se utiliza para realizar colchas y otras técnicas de costura decorativa. Cuando devane una bobina, devane a velocidad media y llene la bobina hasta la mitad.

Estabilizador/entretela

Estabilizador (entretela) desprendible

El estabilizador (entretela) desprendible se utiliza con tejidos no elásticos estables. Bastidor con la tela al bordar. Arranque el estabilizador (entretela) sobrante tras finalizar el bordado.

Estabilizador (entretela) desprendible termoadhesivo

El estabilizador (entretela) desprendible termoadhesivo es más estable y presenta un lado rugoso que se plancha sobre la tela. Se recomienda su uso con todos los tejidos inestables y de punto. Fusionar en el revés de la tela antes de colocarla en el bastidor. Arranque el estabilizador (entretela) sobrante tras finalizar el bordado.

Estabilizador (entretela) recortable

El estabilizador (entretela) recortable no se arranca, sino que debe ser recortada. Se recomienda para bordados con bastidor en tejidos de punto y todos los tejidos inestables.

Estabilizador (entretela) soluble en agua.

El estabilizador (entretela) soluble en agua se coloca sobre el tejido cuando se realizan bordados en tejidos de terciopelo o rizados, como el tejido de toalla. Cuando borde calado, utilícela debajo del tejido. Coloque su trabajo en agua para disolver el estabilizador (entretela) sobrante. Está disponible en diferentes grosores.

Estabilizador (entretela) termoadhesivo

El estabilizador (entretela) termoadhesivo es una tela suelta y estable, que se utiliza para técnicas como el calado y el bordado en el borde de la tela. Desaparece con el calor.

Estabilizador (entretela) adhesiva

El estabilizador (entretela) adhesiva se utiliza para bordados con bastidor cuando el tejido es demasiado delicado o pequeño para colocarlo en un bastidor. Coloque el estabilizador (entretela) adhesiva en el bastidor con el lado de papel hacia arriba. Retire el papel y adhiera el tejido a la superficie adhesiva. Estabilizador (entretela) adhesiva rasgable

Agujas

La aguja que use con la máquina de coser tiene gran influencia en el resultado de la costura. Utilice únicamente agujas de calidad. Recomendamos agujas del sistema 130/705H. El paquete de agujas incluido con la máquina contiene agujas de los tamaños más utilizados.

⚠ *Asegúrese de que la aguja y el hilo que utilice coincidan. Los hilos más gruesos requieren una aguja con ojo más grande. Si el ojo de la aguja es demasiado pequeño para el hilo, el enhebrador podría no funcionar correctamente.*

Aguja universal

Las agujas universales tienen una punta ligeramente redondeada y vienen en una variedad de tamaños. Para costura normal en una serie de tipos y grosores de tejidos.

Aguja para tejidos elásticos

Las agujas para tejidos elásticos tienen una aguja de punta redondeada y un corte especial para evitar el salto de puntadas si el tejido tiene alguna arruga. Para tejidos de punto, prendas de natación, lana, ante y cuero sintético.

Aguja para mezclilla

Las agujas para mezclilla tienen una punta afilada para penetrar tejidos no elásticos muy apretados sin desviar la aguja. Para lonetas, mezclilla, microfibras.

Aguja de bordar

Las agujas de bordar tienen un corte especial, una punta ligeramente redondeada y un ojo ligeramente más grande para evitar daños al hilo y los materiales. Se usa con hilos metálicos y otros hilos especiales para bordados de movimiento libre y costura decorativa.

⚠ *Para ayudar a prevenir que se rompa la aguja, utilice sólo la velocidad de costura media/baja y la aguja recomendada para coser telas gruesas.*

Información importante sobre la aguja

Cambie la aguja con frecuencia. Como regla general, las agujas deben cambiarse después de 6-8 horas de trabajo.

Siempre utilice una aguja recta con una punta afilada y cerciórese de que la punta no está doblada o dañada (A).

Si la aguja está defectuosa (B), puede provocar saltos de puntadas, roturas o saltos de hilo. Podría incluso dañar la placa aguja.

No utilice agujas dobles asimétricas (C), ya que pueden dañar la máquina.

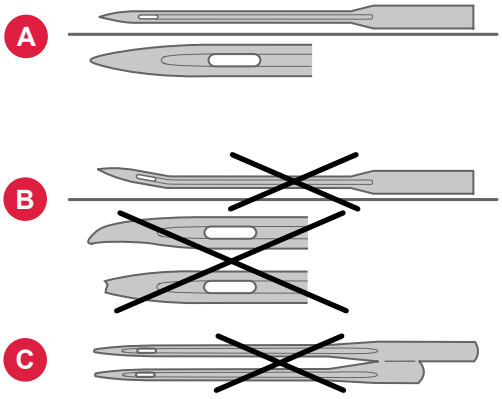

Cambie la aguja

Nota: Antes de comenzar a cambiar la aguja, puede ser útil colocar un pequeño trozo de papel o tela debajo del área de la aguja, sobre el orificio de la placa aguja, para que la aguja no caiga accidentalmente en la máquina.

1. Afloje el tornillo de sujeción de la aguja. Si está muy apretado, utilice la herramienta multiusos de los accesorios para aflojarlo.
2. Retire la aguja.
3. Empuje la nueva aguja hacia arriba sobre la barra aguja con el lado plano de la aguja hacia atrás.
4. Cuando la aguja no suba más, apriete bien el tornillo.

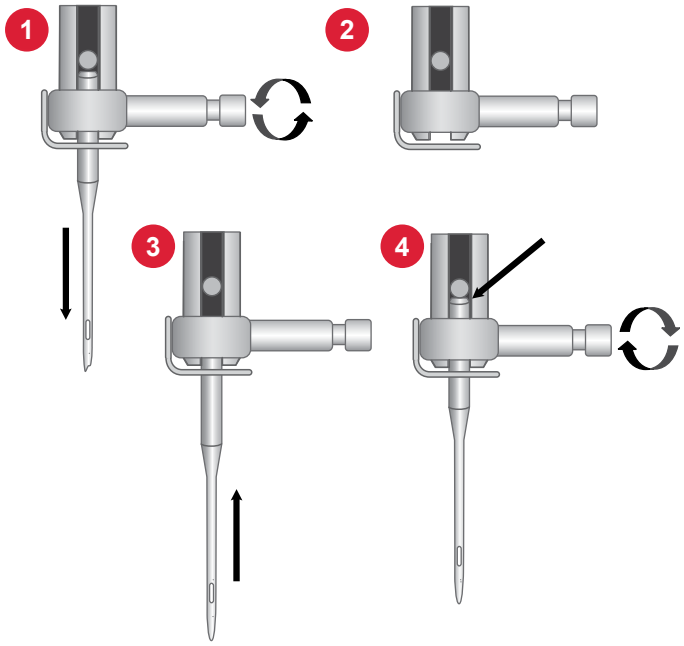

Guía de selección: Calibre de la aguja, tela, hilo

Calibre de la aguja	Tela	Hilo
70 (9) 80 (12)	Tejido ligero: Algodón fino, lino, seda, muselina, entrelazado, punto, jersey, crepe, poliéster, gasa, organza, organdí	Hilo de coser universal de poca resistencia
80 (12) 90 (14)	Tejidos medianos: Algodón de acolchado, satén, punto doble, lana ligera, rayón, poliéster, lino ligero	Utilice hilos de poliéster en tejidos sintéticos e hilo universal o de algodón en tejidos naturales para mejores resultados.
90 (14)	Tejidos medianos: Tejidos firmes, lino mediano, mezcla de algodón/poliéster, felpa, chambray, tejido de doble punto	
90-110 (16)	Tejido grueso: Loneta, lana, mezclilla, decoración de interiores, muletón, tejidos de punto grueso	Poliéster o hilo de coser universal
110 (18)	Tejido grueso: Pieles de lana, telas de tapicería	Hilo de alta resistencia para la aguja, con hilo de uso múltiple para la bobina.

Devanado de la bobina

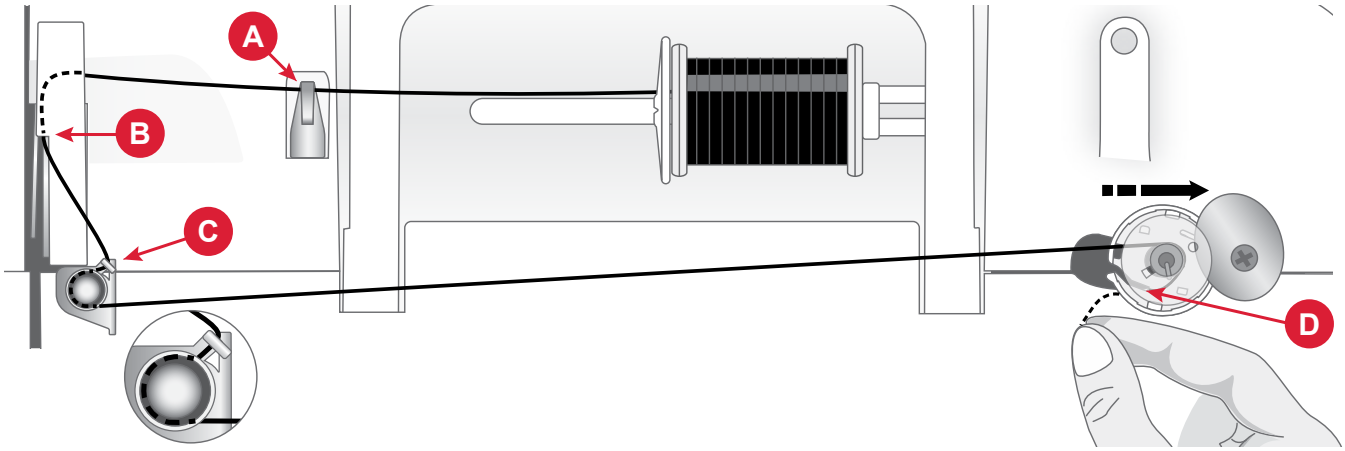

1. Coloque el carrete de hilo en el portacarretes. Deslice el sujetador de hilo firmemente contra el carrete.
2. Pase el hilo por la guía de enhebrado (A) de adelante hacia atrás y por la guía del lado izquierdo (B) de atrás hacia adelante.
3. Pase el hilo alrededor del disco tensor para devanar la bobina (C) y asegúrese de que quede tenso entre los discos.
4. Coloque la bobina en el eje del devanador de bobinas. Asegúrese de que la bobina sea colocada firmemente hacia abajo.
5. Tire del hilo hacia la derecha para que pase alrededor de la bobina y colóquelo a través del cortahilos situado debajo del eje del devanador de bobinas. (D).
6. Deslice el eje del devanado de la bobina a la derecha. Cuando el eje de devanado se desliza hacia la derecha, aparece un ícono de devanado de la bobina en la pantalla. Pulse el botón de inicio para devanar.
7. Pulse el botón iniciar/detener para pausar el devanado si es necesario. Cuando la bobina esté llena, presione el botón iniciar/detener.

   Nota: También puede iniciar el devanado mediante el pedal.
8. Deslice el eje del devanador de la bobina a la izquierda. Retire la bobina y corte el hilo con el cortahilos que se encuentra debajo del eje de devanado de la bobina (D).

Nota: Cuando el eje de la bobina se desliza hacia la derecha, la máquina no cose. Asegúrese de deslizar el eje del devanador a la posición de costura (izquierda) antes de coser.

Inserte la bobina

Nota: Asegúrese de que la aguja esté totalmente elevada y que la máquina esté apagada antes de insertar o retirar la bobina.

1. Retire la tapa de la bobina (A) presionando el botón pequeño a la derecha de la tapa (B) hacia la derecha.
2. Inserte la bobina en la caja bobina con el hilo en sentido contrario a las agujas del reloj.
3. Con la punta del dedo en la bobina, tire del hilo ligeramente hacia la derecha y debajo de la guía (C) y luego hacia la izquierda.
4. Continúe guiando el hilo hacia la izquierda y alrededor de la curva (D).
5. Llévelo por el canal hacia el frente y hacia el cortador del hilo de la bobina (E). Vuelva a colocar la tapa de la bobina y tire del hilo hacia la derecha para cortar el exceso de hilo.

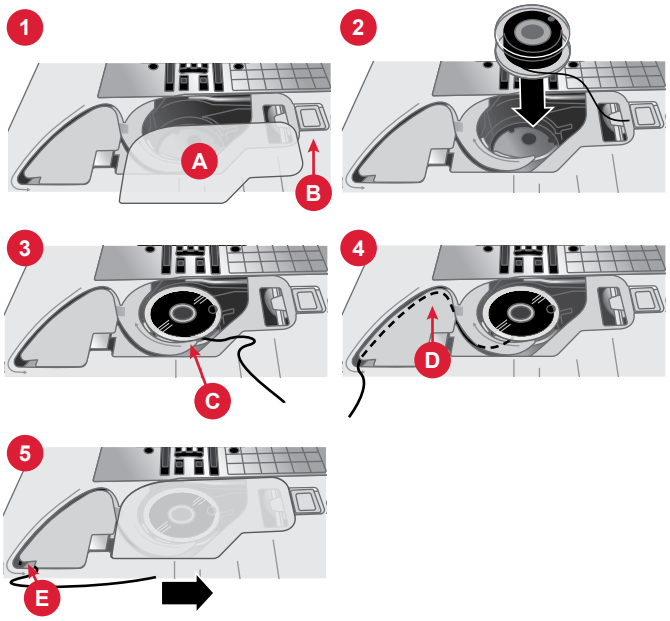

Enhebre la máquina

Importante Cerciórese de que el prensatelas esté levantado y que la aguja esté en su posición más alta girando el volante hacia usted. Esto es muy importante para cerciorarse de que la máquina esté correctamente enhebrada. No hacerlo puede reducir la calidad de la puntada cuando comience a coser.

1. Coloque el hilo en el portacarretes y coloque un sujetador de hilo del tamaño adecuado.
2. Pase el hilo por la guía de enhebrado (A) desde adelante hacia atrás y la guía de enhebrado (B) de atrás hacia adelante.
3. Tire del hilo para pasarlo entre los discos tensores (C).
4. Continúe pasando el hilo por la ranura derecha, alrededor de la vuelta en U y luego vuelva a subir por la ranura izquierda.
5. Pase el hilo desde la derecha por la palanca tirahilos (D).
6. Luego, deslícelo hacia abajo y páselo por la ranura de enhebrado del lado izquierdo y por la guía de enhebrado de la aguja (E).
7. Introduzca el hilo por la aguja de delante hacia atrás.

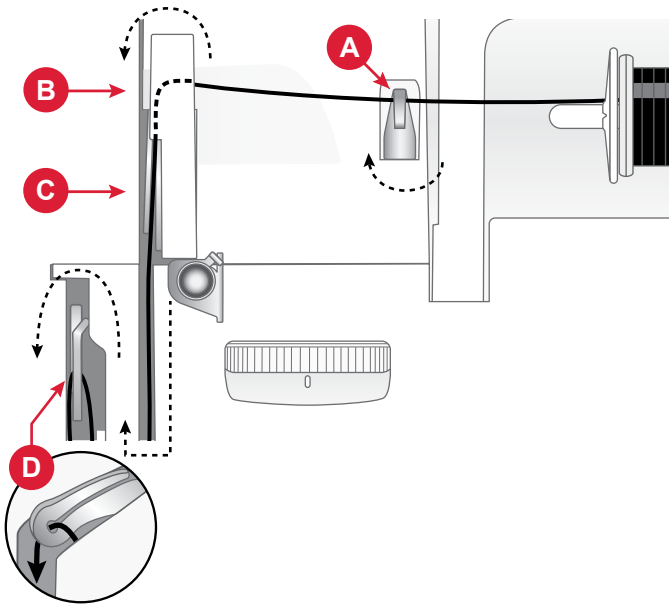

Parte superior de la máquina

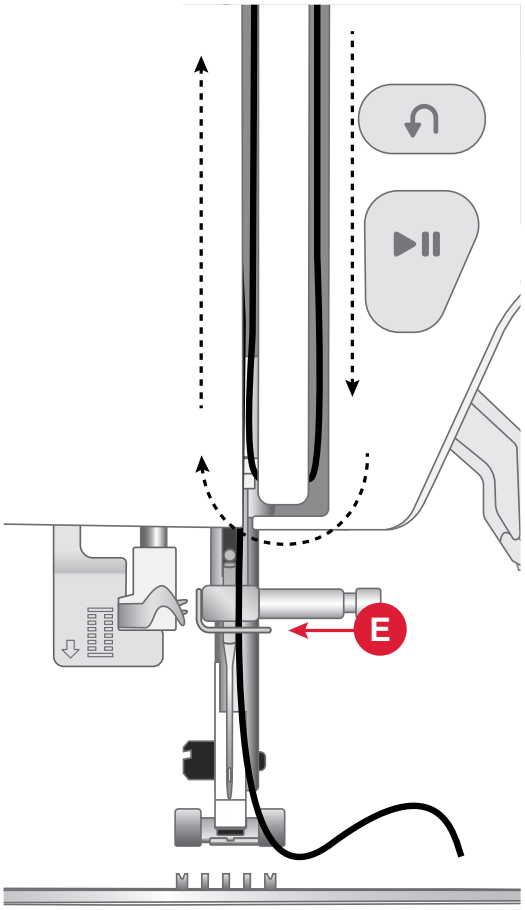

Frente de la máquina

Enhebrador de agujas

El enhebrador de agujas integrado le permite enhebrar la aguja de un modo rápido y sencillo.

Para utilizar el enhebrador de agujas incorporado, la aguja debe estar en su posición más elevada. Gire el volante hacia usted hasta que la aguja esté en su posición más alta. También se recomienda que baje el prensatelas.

1. Use la palanca (A) en el lado izquierdo del cabezal de costura para bajar el enhebrador de agujas por completo. Los ganchos de metal cubren la aguja. Hay un ganchillo que pasa por el ojo de la misma (B).
2. Mantenga la palanca del enhebrador de agujas hacia abajo (C).
3. Pase el hilo desde la derecha sobre el guía hilos (D) y por debajo del ganchillo (E).
4. Suelte suavemente la palanca del enhebrador de agujas (F). El gancho jala el hilo a través del ojo de la aguja y forma un lazo detrás de la aguja. Jale el lazo de hilo por detrás de la aguja.
5. Levante el prensatelas y coloque el hilo debajo de él.
6. Saque aproximadamente 10 cm de hilo del ojo de la aguja. Esto evita que la máquina se desenhebre cuando empiece a coser.

Nota: El enhebrador de agujas está diseñado para utilizarse con agujas de tamaño 70-110. El enhebrador no funciona con agujas de tamaño 60 o inferior ni con agujas dobles. También hay otros accesorios opcionales que requieren que la aguja se enhebre manualmente. Cuando enhebre la aguja manualmente, asegúrese de que la aguja se enhebre de adelante hacia atrás.

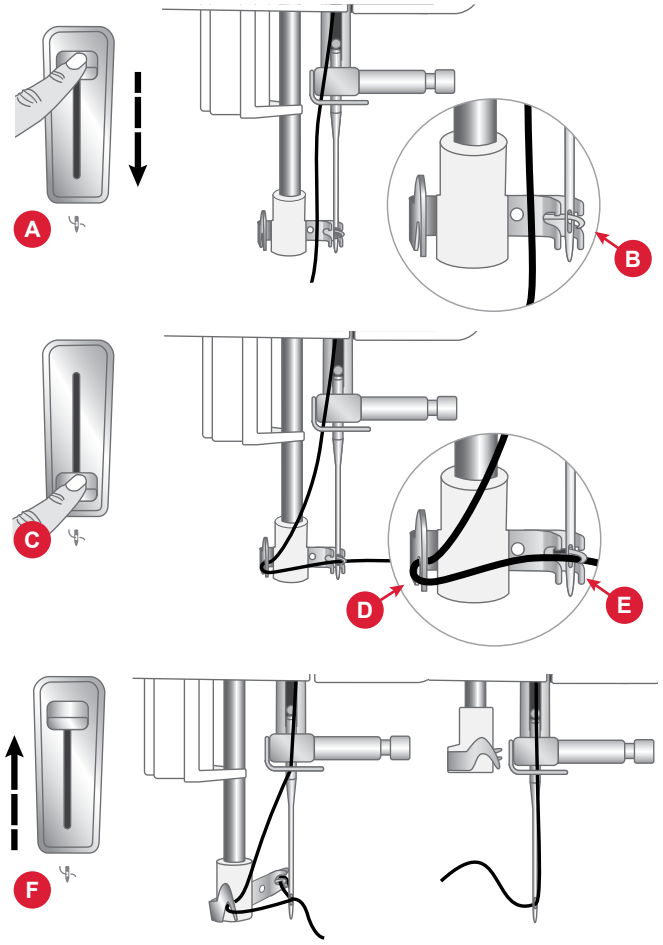

Consejos y trucos de enhebrado

Hoy en día existen muchos hilos en el mercado, desarrollados con distintos fines. La calidad y la estructura del hilo, así como la forma y el tamaño del carrete de hilo, pueden afectar al comportamiento del hilo. Los hilos también se pueden comportar de distinto modo si el carrete está lleno o casi vacío.

En caso de experimentar problemas, pruebe con los consejos y trucos siguientes.

Nota: Realice siempre una prueba de costura en un trozo de tela para comprobar el resultado de la costura.

Si el carrete de hilo se tira hacia arriba en el porta carrete.

Cuando el hilo del carrete se esté terminando, el hilo se puede enganchar en el borde del carrete y jalar el carrete hacia arriba en el porta carretes. Coloque un sujetador de hilo encima del carrete de hilo para mantenerlo sujeto. Utilice siempre un sujetador de hilo que sea ligeramente mayor que el carrete de hilo para evitar que el hilo se enganche. La parte plana del sujetador de hilo o tapa de carrete debe presionarse firmemente contra el carrete. No debe quedar espacio entre el sujetador de hilo y el carrete de hilo.

Si el hilo se desliza hacia abajo en el carrete de hilo independiente

Si el hilo es de una calidad que se desenrolla fácilmente y se desliza hacia abajo en el carrete de hilo fijo, puede quedar atrapado debajo del carrete de hilo alrededor del porta carrete y romperse. Coloque el sujetador de hilo grande en el porta carretes con el lado plano hacia arriba antes de colocar el carrete de hilo.

Si este tiene el mismo diámetro que el disco de sujeción grande, coloque una red para carretes desde abajo y por encima del carrete antes de colocarlo en el porta carretes.

Tensión del hilo

Para ajustar la tensión del hilo, gira la perilla en la parte superior de la máquina. Es posible que necesite ajustar la tensión dependiendo del tejido, el hilo, etc. Para mejorar la apariencia y durabilidad de las puntadas, asegúrate de que la tensión del hilo de la aguja se haya ajustado correctamente. Para coser, en general, los hilos se unirán uniformemente entre las dos capas de tela (A).

Si el hilo de la bobina está visible en la parte de arriba del tejido, la tensión del hilo de la aguja es excesiva (B). Reduzca la tensión del hilo de la aguja.

Si el hilo superior está visible en la cara inferior del tejido, la tensión del hilo de la aguja es demasiado floja (C). Aumente la tensión del hilo de la aguja.

En las puntadas decorativas y en los ojales, el hilo superior debe quedar visible en la cara inferior del tejido.

Haga algunas pruebas en un trozo de la tela que vaya a coser y compruebe la tensión.

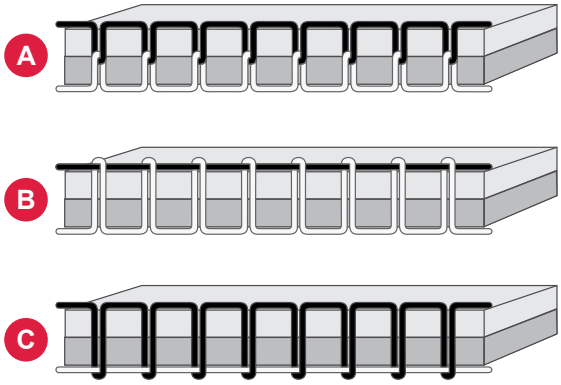

Coser sin los dientes de arrastre

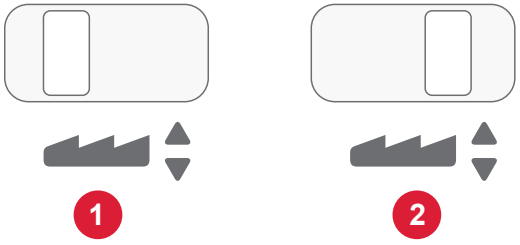

Cómo cambiar el prensatelas

1. Asegúrese de que la aguja esté en la posición más alta. Tire del prensatelas hacia abajo y hacia adelante.
2. Alinee el pasador transversal (A) del prensatelas con la abertura que se encuentra en el cuerpo de este. Empuje el prensatelas dentro de la abertura hasta que encaje en el lugar (B).

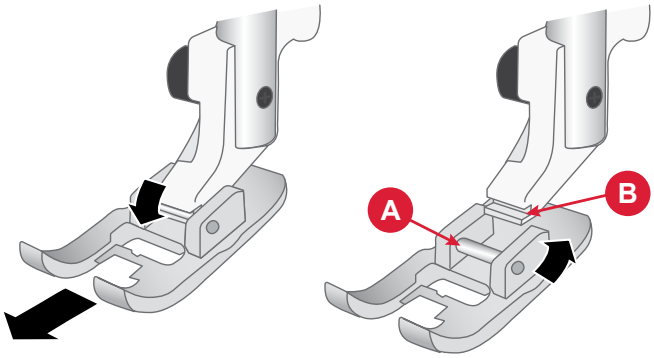

Cómo acoplar el prensatelas de bordado

1. Con el destornillador, quite el soporte del prensatelas.
2. Coloque el prensatelas de bordado en la barra correspondiente desde atrás, de modo tal que el agujero del prensatelas quede alineado con el de la barra . Gire el volante hacia usted para que la aguja descienda hasta el interior de la abertura del prensatelas. El brazo del prensatelas debe reposar sobre la parte superior del tornillo de la aguja.
3. Introduzca y apriete el tornillo de soporte del prensatelas con el destornillador.

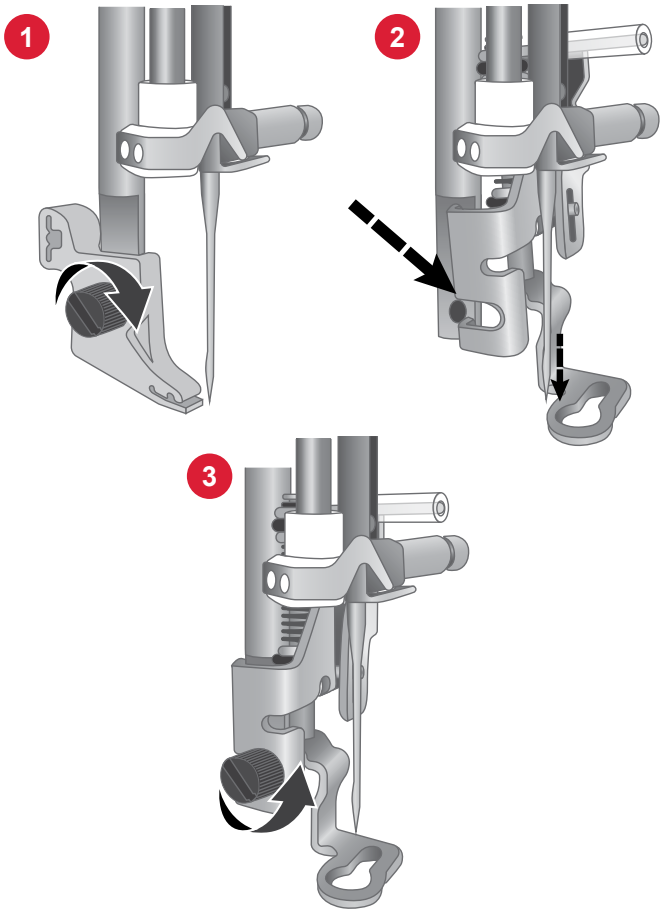

PREPARATIVOS PARA BORDAR

Unidad de bordado

1. Brazo de bordado
2. Accesorio del bastidor de bordado
3. Enchufe de la unidad de bordado
4. Botón de liberación de la unidad de bordado (parte inferior)

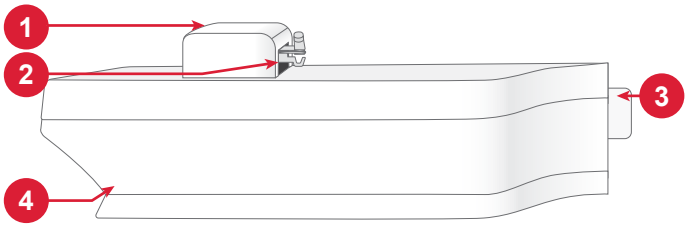

Vista general del bastidor de bordado

1. Conector del bastidor de bordado
2. Bastidor exterior
3. Bastidor interior
4. Marcas centrales
5. Tornillo de sujeción

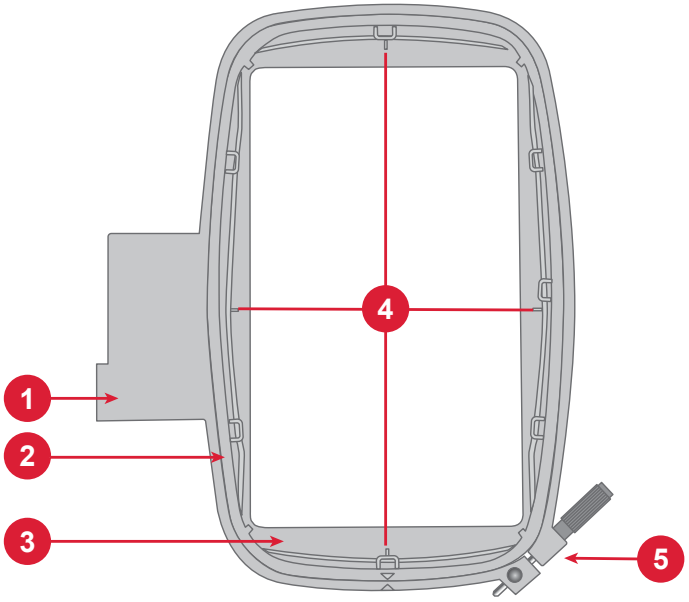

Prensatelas para bordado

El prensatelas para bordado se recomienda para bordar con bastidor y coser con movimientos libres. Consulte la sección ¿Cómo acoplar el prensatelas para bordado? en la página anterior.

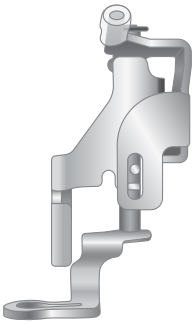

Diseños

La memoria de la máquina contiene más de 150 diseños. Estos diseños, además de los 10 tipos de letras de bordado añadidos, se muestran en la pantalla en el modo de bordado.

Nota: En la máquina, solo se puede cargar archivos de bordado en formato VP3.

Conexión de la unidad de bordado

1. Deslice hacia fuera la caja de accesorios.
2. Inserte la unidad de bordado en el brazo libre de la máquina hasta que quede firmemente conectada al enchufe situado en la parte delantera de la máquina.
3. Después de colocar la unidad de bordado, un mensaje emergente le indicará que despeje el área de bordado y retire el bastidor antes de la calibración. Pulse Aceptar. La máquina calibrará y el brazo de bordado se moverá a la posición de listo. La máquina entra en el modo de bordado cada vez que se conecta la unidad.

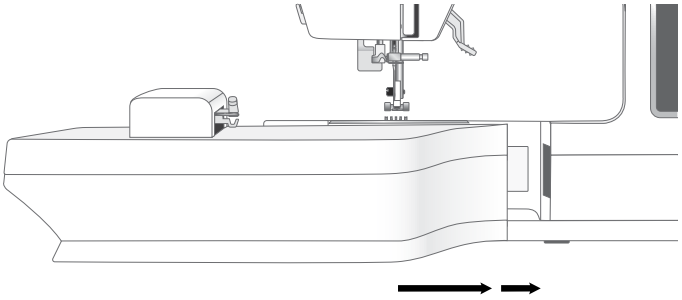

Retirada de la unidad de bordado

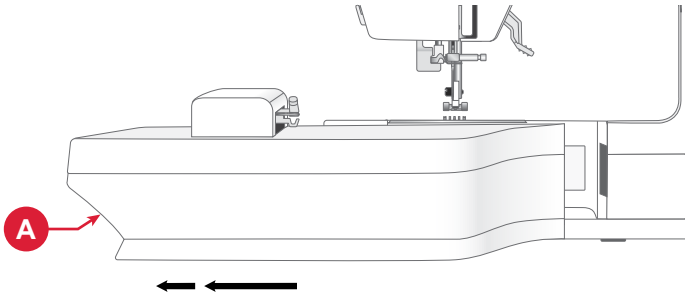

Colocar la tela en el bastidor

Para obtener los mejores resultados de bordado, coloque una capa de estabilizador (entretela) debajo de la tela. Cuando coloque la entretela (entretela) y la tela en el bastidor, asegúrese de que queden lisas y bien sujetas al mismo.

1. Afloje el tornillo (A) en el bastidor exterior más grande. Retire el bastidor interior. Coloque el bastidor exterior en una superficie firme y lisa con el tornillo en la parte inferior derecha. En la parte central del borde inferior del bastidor (B), hay una pequeña flecha que quedará alineada con otra situada en el bastidor interior.
2. Coloque el estabilizador (entretela) y la tela, con el derecho de ambos tejidos hacia arriba, encima del bastidor exterior. Coloque el bastidor interior encima de la tela con la pequeña flecha en el borde inferior. Si puede ver el tamaño del bastidor en la parte inferior del bastidor interno, significa que está acoplado correctamente.
3. Empuje con firmeza el bastidor interior dentro del bastidor exterior.
4. Apriete el tornillo del bastidor (A). Para obtener los mejores resultados, la tela debe quedar tensa en el bastidor.

Nota: Asegúrese de aflojar el tornillo del bastidor lo suficiente para el grosor de la tela y el estabilizador (entretela) de modo tal que pueda empujar fácilmente el bastidor interior hacia su lugar. Empuje hacia los lados del bastidor interior para asegurarse de que ambos bastidores estén nivelados.

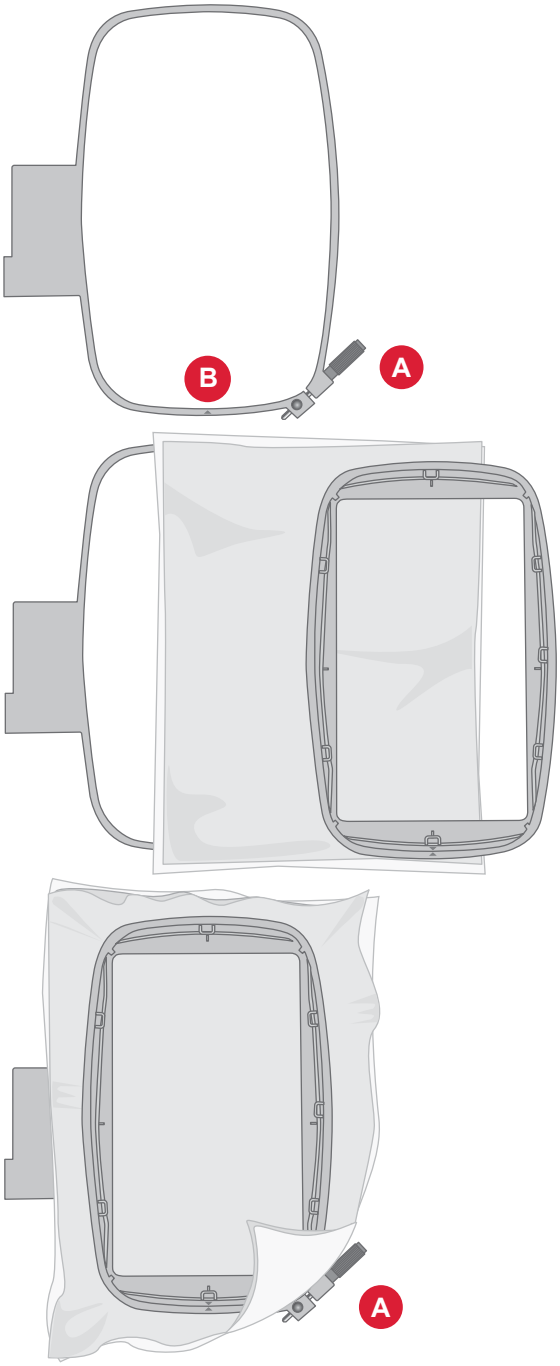

Para colocar/quitar el bastidor

1. Deslice el conector del bastidor en la conexión del bastidor (A) de adelante hacia atrás hasta que encaje con un clic.
2. Para quitar el bastidor del brazo de bordado, pulse el botón gris (B) del accesorio del bastidor y deslice el bastidor hacia usted.

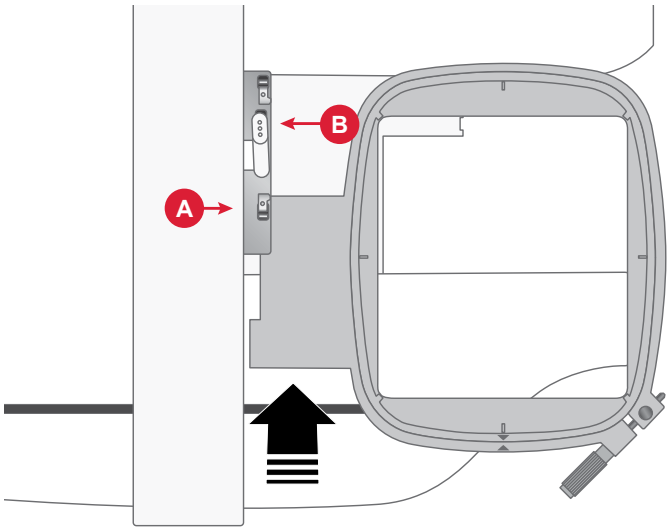

PANTALLA TÁCTIL

Funciones comunes

Las funciones siguientes en la pantalla se utilizan con frecuencia.

Aceptar

Confirma cambios y mensajes emergentes y vuelve a la ventana anterior.

Cancelar

Cancela los cambios y los mensajes emergentes y vuelve a la ventana anterior.

Salir

Toca el botón correspondiente para salir de los menús y ajustes. Vuelve a la ventana anterior.

Ajustes

Pulse el botón de ajustes para abrir la ventana de configuración.

Los ajustes recomendados se aplican de manera automática cuando cargue las puntadas o los diseños.

Machine Settings

Embroidery / Sewing Settings

AJUSTES

Ajustes de la máquina

Pulse el ícono de ajustes en la esquina superior derecha para acceder a la configuración de la máquina. La mayoría de los ajustes se guardan en la máquina, incluso si la apaga.

Idioma

Seleccione el idioma deseado en la pantalla. Todos los textos de la máquina se cambiarán.

Guardar desde USB

Importe archivos desde su USB al almacenamiento de la máquina.

Guardar en USB

Exporte archivos desde el almacenamiento de la máquina a su USB.

Ajustes

Consulte los ajustes adicionales disponibles en función del modo de costura o de bordado.

Firmware

Consulte y actualice el firmware de la máquina.

Bloquear pantalla

Debe bloquear la pantalla para evitar tocarla y cambiar la puntada o los ajustes mientras cose.

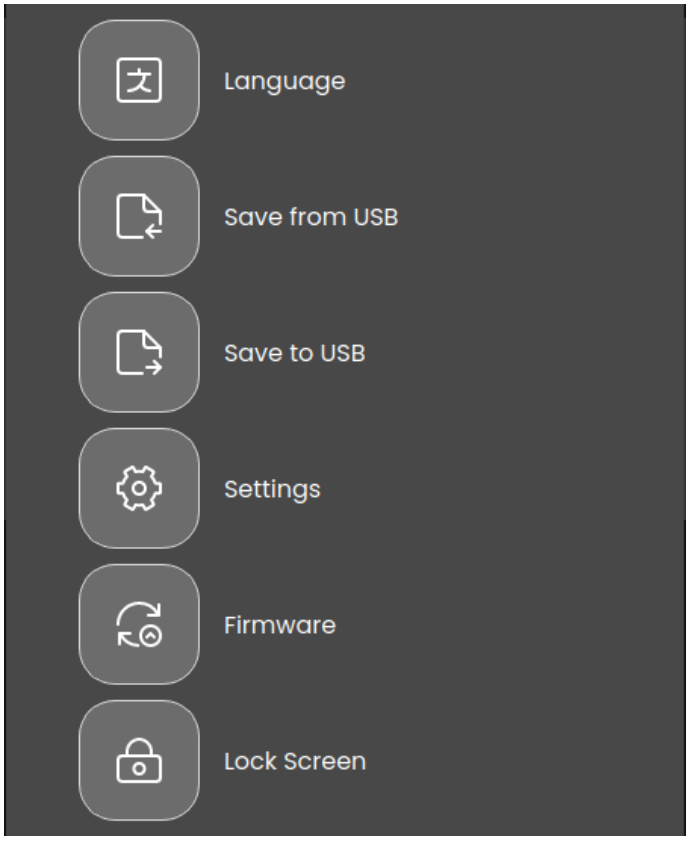

Ajustes

Muestra los ajustes adicionales disponibles en función del modo de costura o de bordado.

Selección de bastidor

Para seleccionar un tamaño diferente de bastidor, pulse el botón de selección de bastidor. Aparecerá una lista con opciones de bastidores, incluidos aquellos que están disponibles para comprar al distribuidor autorizado de SINGER®.

Borrar caché de descarga

Pulse el botón Borrar caché de descarga para eliminar todos los archivos guardados de la memoria de la máquina y liberar espacio.

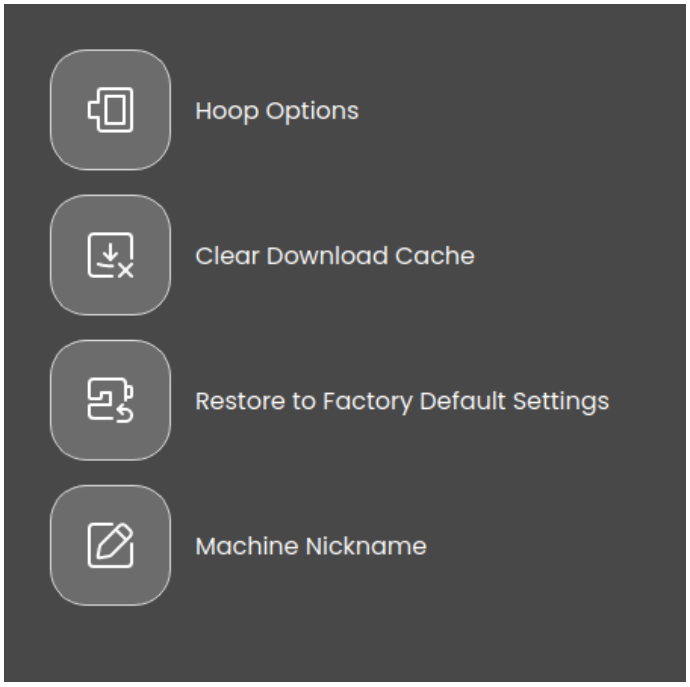

Restaurar a los ajustes predeterminados de fábrica

Restaurar la configuración predeterminada de fábrica de la máquina de coser, borra cualquier cambio o ajuste realizado, es decir, la reestablece a su estado original. Este paso puede resultar útil para resolver problemas, pero también borrará cualquier ajuste guardado.

Apodo de la máquina *(solo disponible para SE9180 y SE9185)*

Toque para seleccionar un sobrenombre para su máquina.

Ajustes de bordado y costura

Algunos ajustes adicionales están disponibles para mejorar la experiencia de costura o bordado. Todo cambio de ajuste en cualquier modo se guardará automáticamente, incluso si apaga la máquina. Puede acceder a los ajustes desde la pestaña de ajustes adicionales en el menú de configuración de la máquina.

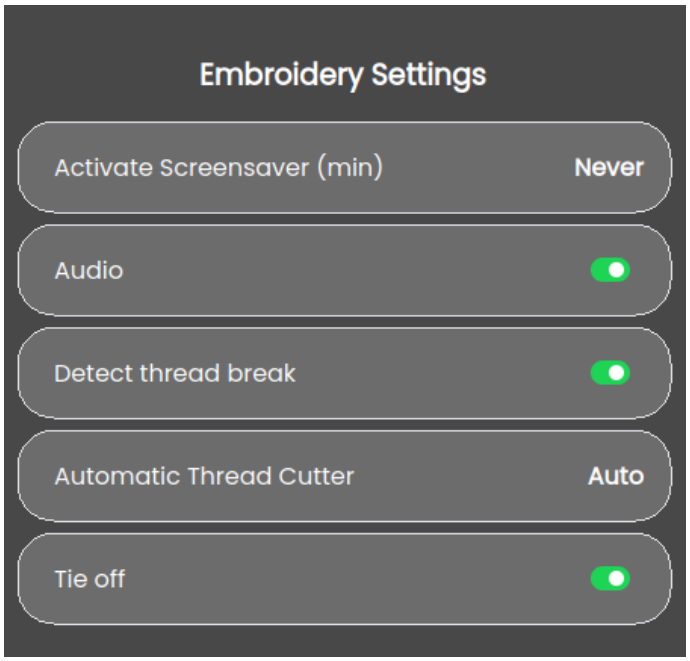

Activar protector de pantalla (min)

Para activar el protector de pantalla, pulse el botón y seleccione cuántos minutos de inactividad deben pasar antes de que se encienda el protector de pantalla.

Audio

Enciende o apaga todos los sonidos de la máquina. El ajuste predeterminado está activado. Esta configuración se guarda incluso si la máquina está apagada.

Detección de una rotura de hilo

Active la función de detección de una rotura de hilo si desea que la máquina le notifique en caso de que esto suceda. Aparecerá un mensaje emergente.

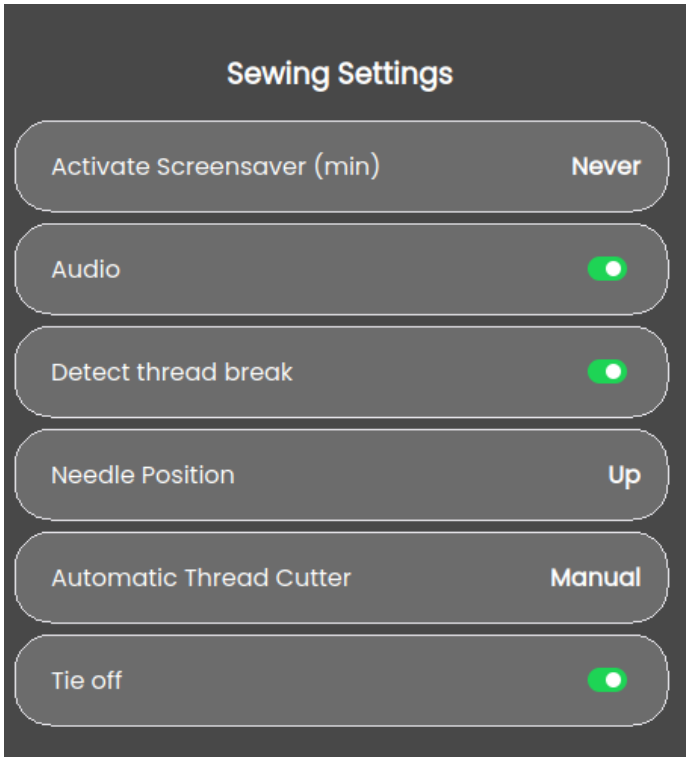

Cortahilos automático

Cuando se selecciona esta opción, los hilos se cortan de manera automática después de coser una secuencia o una sola puntada, por ejemplo, en el caso de un monograma u ojales. Si se anula la selección, no se realizará ningún corte automático del hilo.

Posición de la aguja

Seleccione si desea que la aguja suba o baje cuando la máquina deje de coser.

Actualización de firmware con un dispositivo USB

Siempre se recomienda instalar el firmware más reciente en su máquina.

Visite el sitio web de SINGER® en software.singer.com y encuentre su máquina. Aquí es donde encontrará las actualizaciones disponibles. Siga los pasos a continuación para descargar e instalar la actualización del firmware.

1. Descargue el archivo zip del firmware actualizado. Descomprima y copie el archivo (.clo) en un dispositivo USB.

   Nota: No cambie el nombre del archivo o no copie el archivo en una carpeta existente en el dispositivo USB. Asegúrese de que el nombre del archivo sea "sg_firmware_update.clo".

   Nota: Asegúrese de que no haya ningún archivo de actualización de firmware antiguo (.clo) en la memoria USB al copiar el nuevo archivo de actualización de firmware (.clo). El nombre del archivo no es único.

2. Asegúrese de que la máquina esté apagada. Conecte el dispositivo USB cargado con la nueva versión de firmware a un puerto USB de su máquina.
3. Encienda la máquina con el interruptor ENCENDIDO/APAGADO y pulse el botón de menú.
4. Pulse el botón de firmware. La actualización del firmware se verificará e instalará. La máquina puede reiniciarse varias veces durante el proceso de actualización. No apague la máquina.
5. Luego de completar la actualización, reinicie la máquina. Compruebe el número de versión del software en Ajustes, Información de la máquina.

Nota: Asegúrese de que la unidad USB que utilice tenga el formato FAT32.

WIFI & MYSEWNET SERVICES

Introducción a WiFi

La máquina cuenta con WiFi, lo que permite conectarla de forma inalámbrica a los servicios de mySewnet. Siga los pasos siguientes para conectar la máquina.

Introducción a WiFi

Pulse el botón mySewnet en la barra superior y, a continuación, el botón de ajustes en la esquina superior o inferior de la pantalla. Seleccione de entre la lista de redes disponibles. Si la red está protegida con contraseña, se le pedirá que la introduzca para conectarse. Pulse el ícono de información para abrir una ventana emergente de información sobre la red. También puede ver la intensidad de la señal y si la red está protegida por contraseña, esto se indica con un candado cerrado.

mySewnet

Information

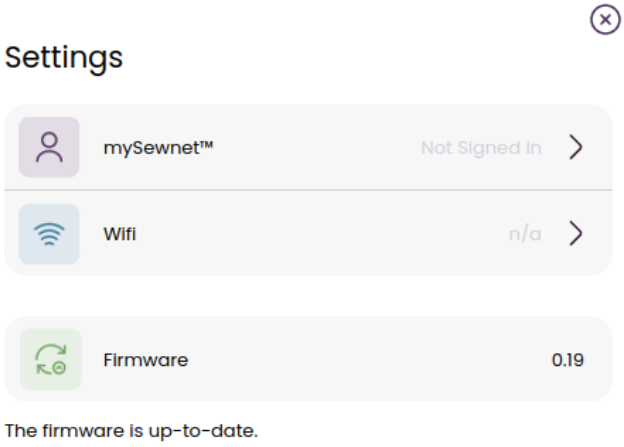

Otra red

Pulse el botón para conectarse a otra red. Se mostrará una ventana emergente en la pantalla, donde podrá introducir el nombre de la otra red.

Actualización de firmware con WiFi

Para poder obtener el último firmware de manera inalámbrica, necesita conectarse a una red con WiFi. Cuando esté conectado, su máquina buscará automáticamente una actualización de firmware disponible. Si la máquina detecta que hay un firmware más reciente disponible, el botón de actualización estará visible en los ajustes de mySewnet. Pulse el botón para descargar e instalar el firmware más reciente.

Luego de completar la actualización, reinicie la máquina. Compruebe el número de versión del firmware en los ajustes de mySewnet.

Software complementario (PC Y MAC)

Un paquete de software está disponible para su máquina. Incorpore las siguientes funciones:

- La herramienta de sincronización en la nube de mySewnet le permite sincronizar contenido en la nube con una carpeta en su computadora. Arrastre y suelte archivos en la carpeta de la computadora para que se trasfieran de manera automática a la nube de mySewnet.
- Programa QuickFont para crear un número ilimitado de tipos de letras de bordado de la mayoría de fuentes TrueType™ y OpenType™ en la computadora.
- Conecte su Windows Explorer para gestionar los diseños de bordado: visualización de los diseños como imágenes en miniatura, lectura de diferentes formatos de archivos de bordado, agregar comandos de corte y mucho más.

Visite el sitio web de mySewnet™ en www.mysewnet.com para obtener asistencia y descargar el software.

Encontrará más información e instrucciones de instalación detalladas en la página de descargas.

Nube de mySewnet

La nube de mySewnet es un servicio que le permite guardar y acceder a sus archivos personales, proyectos, puntadas y diseños por Internet en lugar del disco duro de la computadora. Está disponible para todos los propietarios y usuarios de las máquinas compatibles con la función de nube de mySewnwt. La nube de mySewnet ofrece una manera simple de gestionar y acceder a los archivos personales desde distintos dispositivos:

- Máquinas compatibles con mySewnet.
- PC o MAC
- Smartphone o tableta.

Aplicación

La aplicación mySewnet está disponible para la descarga gratuita en el dispositivo móvil. Visite el sitio web para obtener más información y descárguelo directamente desde App Store o Google Play.

Sitio web de mySewnet

El sitio web mysewnet.com es la entrada a todos los servicios que están disponibles en la web al abrir una cuenta.

Cuando inicie sesión, puede acceder a todo lo incluido con su suscripción y su nube, ver sus compras, editar su cuenta y más.

Biblioteca de mySewnet

La biblioteca de mySewnet es un servicio por suscripción en el que puede acceder a miles de diseños de bordado. También puede comprar y descargar diseños individuales. Visite la página web para saber más acerca de este servicio y comenzar su suscripción.

Conexión a mySewnet en la máquina

Cuando se haya conectado a una red WiFi, pulse el ícono de salida para volver a la página de inicio de mySewnet, donde puede iniciar sesión. Si no tiene nombre de usuario ni contraseña, seleccione Crear una cuenta gratis.

Asimismo, puede crear una cuenta a través del sitio web de mySewnet en www.mysewnet.com

Cuando haya iniciado sesión, verá cuánto espacio disponible hay en la nube de mySewnet.

El estatus de sincronización se mostrará en el botón de mySewnet en la barra superior.

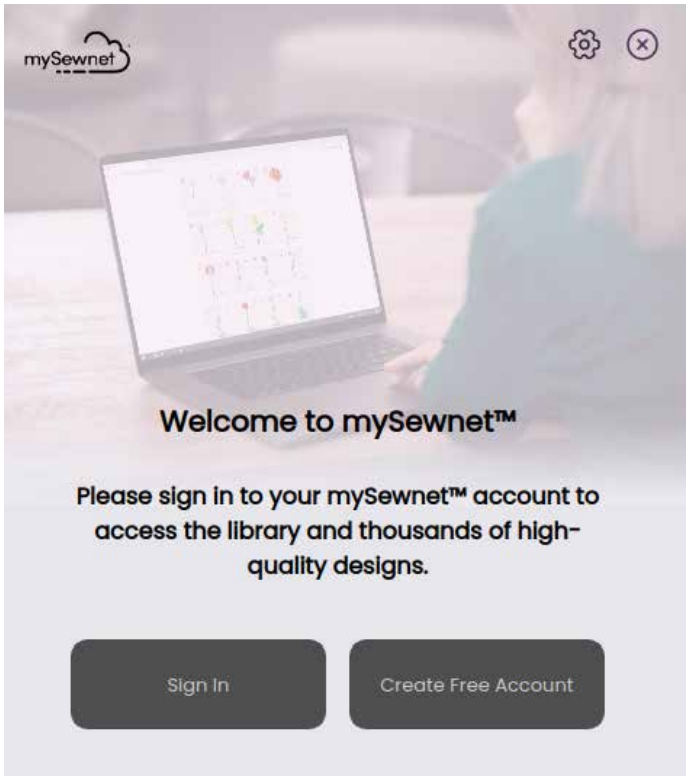

Espacio utilizado en la nube de mySewnet

La nube de mySewnet almacenará diseños, tipos de letras, puntadas y otros archivos de su máquina.

Pulse el botón mySewnet en la barra superior y diríjase a la nube. Luego, pulse el ícono de la nube para ver cuánto espacio de almacenamiento queda disponible. Cuando solo queda una pequeña cantidad de espacio, su máquina le alertará una vez. Si continúa llenando el espacio, no lo recordará de nuevo, hasta que el espacio esté completamente lleno. Borre o mueva archivos a un dispositivo USB para liberar espacio.

Nota: El espacio en la nube de mySewnet se activa la primera vez que inicia sesión en su cuenta desde la máquina.

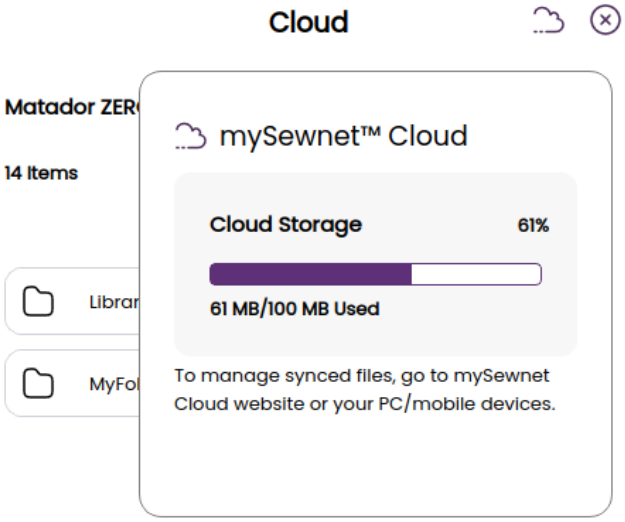

Biblioteca de mySewnet en la máquina

Si cuenta con una suscripción, se conectó a una red WiFi e inició sesión en su cuenta de mySewnet, el menú de la biblioteca aparecerá en la máquina. Puede deslizar la pantalla y elegir entre todos sus diseños de la biblioteca de mySewnet.

COSTURA

Modo de costura - Información general

En el modo de costura, puede seleccionar las puntadas, ajustarlas y coserlas. La puntada seleccionada se mostrará en tamaño real en el campo de puntada.

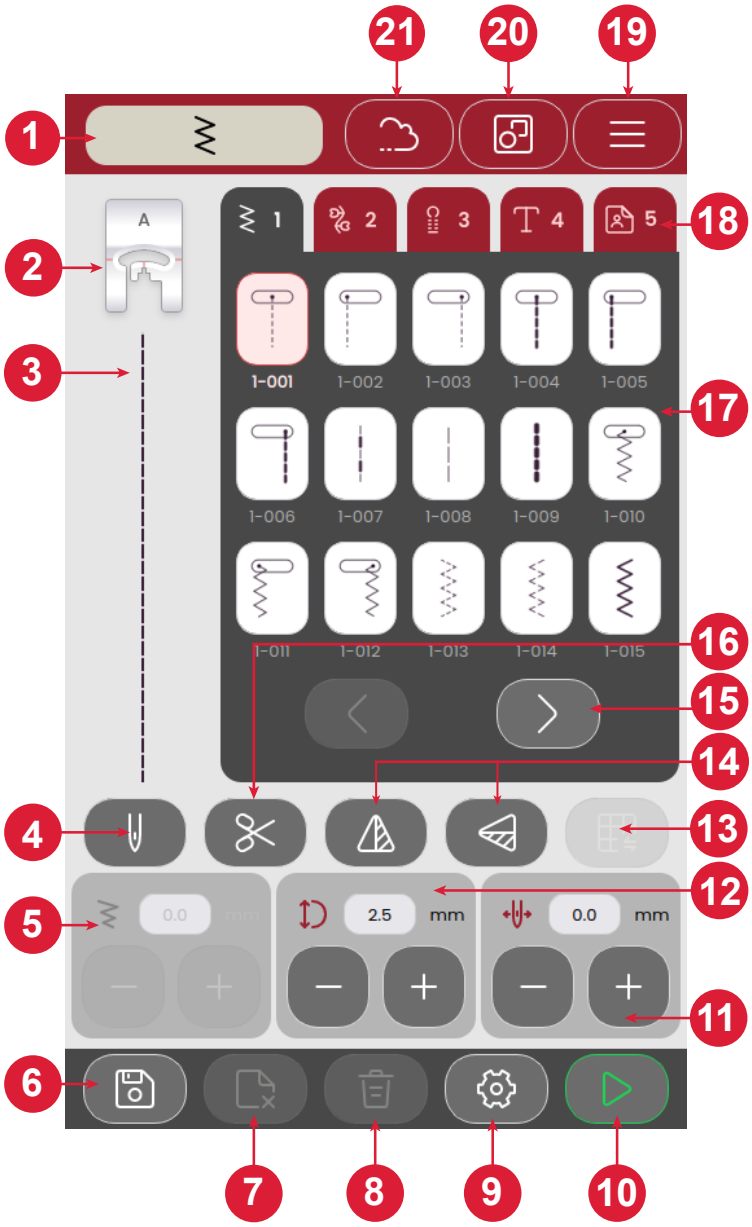

1. Indicador del modo de costura
2. Recomendación del prensatelas
3. Puntada seleccionada
4. Aguja simple o doble
5. Ancho de puntada
6. Guardar secuencia de puntadas
7. Borrar archivo
8. Borrar puntada
9. Ajustes de costura
10. Iniciar/detener
11. Posición de la aguja / puntada
12. Largo de puntada
13. Puntada de equilibrio
14. Invertir de extremo a extremo / lado a lado
15. Pasar por/entre menús de puntadas
16. Cortahilos
17. Puntadas
18. Menús de puntadas
19. Ajustes de la máquina
20. Selección múltiple
21. mySewnet *(solo para SE9180 y SE9185)*
22. Remate

¿Qué es una puntada?

Las costuras consisten en una sola costura, como es la costura recta o dos costuras individuales, como en el caso del zigzag. Asimismo, las costuras pueden ser completas, lo que significa que abarcan el total de cada una de las costuras, como es la costura en zigzag triple o la costura decorativa.

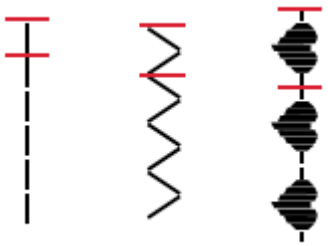

Seleccione una puntada o letra

Para cargar una puntada, selecciónela desde el menú. La puntada se cargará automáticamente y se mostrarán recomendaciones sobre qué prensatelas utilizar. Pulse las flechas izquierda/derecha para alternar entre las diferentes puntadas. Pulse el menú de puntadas diferentes para seleccionar una categoría distinta.

Su máquina tiene cuatro menús de puntadas. El menú 1 incluye las puntadas utilitarias El menú 2 tiene las puntadas decorativas. El menú 3 tiene las puntadas de ojal. El menú 4 incluye las puntadas alfanuméricas. El menú 5 incluye las secuencias guardadas que se crean al combinar diferentes puntadas.

Crear una secuencia

Pasos para crear una secuencia de puntadas:

1. Pulse el botón Selección múltiple.
2. Pulse sobre las diferentes puntadas para crear una secuencia.
3. Pulse el botón Confirmar. La máquina coserá la secuencia que se guardó y se detendrá al completarla.

Para repetir la secuencia, presione el pedal o pulse el botón Iniciar/detener.

Pulse el botón Guardar para guardar la secuencia. Borre la puntada mediante el botón Eliminar puntada.

En el menú personal (5), puede borrar archivos tocando el botón correspondiente.

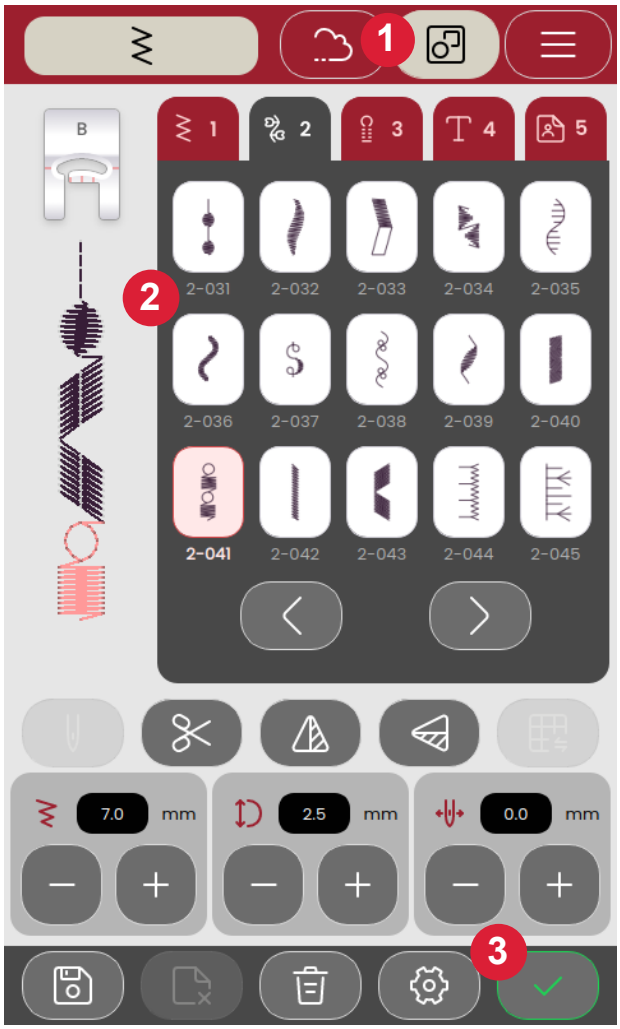

Selección de tela

Para comenzar a coser, seleccione la tela que usará. Las telas sugeridas para cada grupo de telas que puede elegir se enumeran a continuación.

Nota: Algunas telas tienen un exceso de tinte, que puede hacer que se manchen otros tejidos o la máquina de bordar. Estas manchas pueden ser muy difíciles o imposibles de eliminar.

El molletón y la mezclilla, especialmente de color rojo y azul, suelen tener un exceso de tinte.

Nota: Si sospecha que el tejido o la prenda confeccionada contiene un exceso de tinte, lávelo antes de bordar sobre él para evitar que se manche la máquina.

Tejidos elásticos o de punto

La diferencia entre los tejidos elásticos y los de punto es la forma en que se juntan los hilos. Los tejidos elásticos están confeccionados con sistemas de dos hilos, que se entrecruzan longitudinal y lateralmente y forman ángulos rectos. Un tejido como el punto se confecciona con un sistema de un hilo con puntos trenzados. Normalmente el tejido de punto lleva elástico.

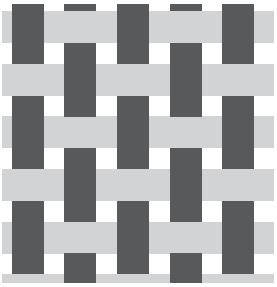

Tejidos elásticos

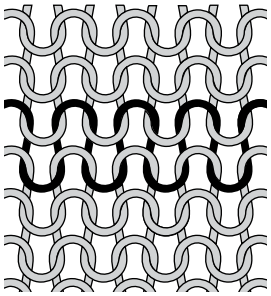

Tejido de punto

Telas elásticas

Tejido fino: Gasa, organza, batista, lana challis, crepe de China, etc.

Tejido medio: Calicó, telas para acolchados, crepe, popelín, terciopelo, etc.

Tejido grueso: Mezclilla, tweed, loneta, felpa, etc.

Telas elásticas

Elástico fino: Tricot, jerseys de un solo punto, etc.

Elástico medio: Punto jersey, tejido de punto doble, terciopelo, trajes de baño, etc.

Elástico grueso: Jerseys, forro polar, etc.

Ajustes de puntadas

La máquina seleccionará los ajustes recomendados para cada puntada seleccionada. Puede realizar sus propios ajustes en la puntada seleccionada. Los cambios se aplicarán únicamente a la puntada seleccionada, y se restaurará la configuración predeterminada cuando se seleccione otra puntada o se apague la máquina.

Los controles disponibles en la pantalla cambian en función de la puntada que esté cargada. Algunas puntadas tienen más de un control.

Nota: El ajuste predeterminado se muestra siempre en números negros.

Ancho de puntada

Aumente o disminuya el ancho de puntada utilizando - y + en el control. El número sobre el control muestra el ancho de puntada en mm.

La posición de la puntada cambiada puede limitar los ajustes del ancho de puntada.

Longitud de la puntada

Aumente o disminuya la longitud de la puntada utilizando - y + en el control. El número sobre el control muestra la configuración de longitud de puntada en mm/pulg. Al prolongar una puntada en zigzag o una puntada decorativa, toda la puntada se estira.

Posición de la aguja / puntada

En ciertas puntadas con un ancho inferior a 7 mm es posible cambiar la posición de la puntada. Use + para mover la puntada a la derecha y - para mover la puntada a la izquierda. El número sobre el control muestra la posición de inicio de la aguja en mm/pulg. en relación con la posición central de la aguja. La máquina ofrece un máximo de 29 posiciones de la aguja (para una puntada recta).

La posición de la puntada solo se puede cambiar al límite del ancho de puntada máximo. Cambiar el posicionamiento de la puntada también limitará los ajustes de ancho de puntada.

Remate

La función de remate se utiliza para fijar una puntada. Los remates consisten en cuatro puntos realizados en el mismo lugar. Para activar o desactivar la función de remate, simplemente pulse el botón en el menú de ajustes. Cuando comience a coser con la función de remate activada, la máquina coserá algunas puntadas de este tipo antes de continuar con la puntada seleccionada. Sin embargo, si la máquina se ha detenido antes de presionar el botón Cortar, no se realizarán puntos de remate antes del corte.

Una vez que se ha realizado un corte, la máquina comenzará automáticamente a realizar puntos de remate apenas comience a coser.

Nota: La función de remate se puede seleccionar para todas las puntadas, excepto para los ojales.

Puntada de inversión

Para invertir una puntada o secuencia de puntadas de forma longitudinal, pulse el botón Invertir de extremo a extremo. Para invertir una puntada o secuencia de puntadas de lado, pulse Invertir de lado a lado.

Nota: Algunas puntadas, por ejemplo, los ojales, no pueden se pueden invertir.

Lado a lado

Extremo a extremo

Puntada de equilibrio

Si las puntadas que cose son desiguales, es posible que deba ajustar el equilibrio. Esto es importante sobre todo cuando se trabaja con telas o técnicas especiales. Para ajustar el equilibrio de la puntada activa, simplemente pulse el botón de equilibrio mientras está en modo de costura. El ajuste del equilibrio solo está disponible para un número limitado de puntadas.

Comience por coser la puntada en un trozo de tela de prueba. Cambie la vista previa de la pantalla para que coincida con su muestra cosida con los botones + y - en los controles. Cuando vuelva a coser, el balance se habrá corregido.

Botón de equilibrio en modo costura

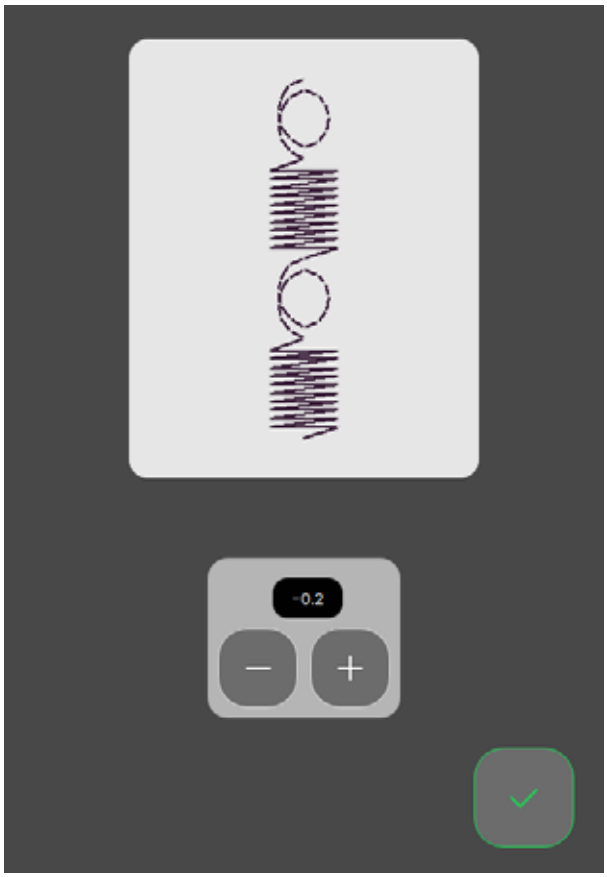

Ventana emergente de balance

Movimiento libre

Para realizar costuras con movimiento libre, baje los dientes de arrastre en la parte posterior del brazo libre. Acople el prensatelas de movimiento libre/bordado. Mueva la tela manualmente. Mantenga una velocidad constante y mueva la tela con cuidado. Al mover la tela, estará creando la longitud de la puntada.

Nota: Cuando caen los dientes de arrastre, la máquina ya no alimenta tela. Debe mover la tela.

Técnicas de costura básicas

En las técnicas básicas de costura, encontrará las más utilizadas.

Pespunte

Un pespunte permite coser dos piezas de tela junto con un margen de costura que se suele abrir al tirar. En la mayoría de los casos, los bordes del margen de costura se terminan con una puntada de sobrehilado antes de coserlos.

Las costuras en telas elásticas deben estirarse con la tela. La puntada elástica permite realizar una costura adecuada para unir piezas de tela elástica y liviana.

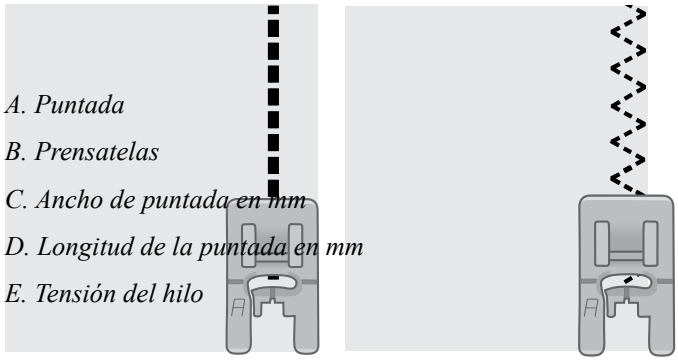

Puntada recta *Puntada elástica*

Cómo comenzar a coser: Puntada recta

Eleve el prensatelas y coloque el tejido debajo, junto a la línea de la guía del margen de costura en la placa de la aguja. En la tapa de la bobina, hay una línea guía de 6 mm.

Coloque el hilo superior debajo del prensatelas.

Baje la aguja hasta la puntada donde desees comenzar. Coloque los hilos hacia atrás y baja el prensatelas. Presione el pedal. Guíe suavemente el tejido a lo largo de la guía de costura, dejando que la máquina vaya arrastrando el tejido (A). Si el hilo de la bobina no se tira hacia arriba, será tirado automáticamente cuando empiece a coser.

Para fijar el principio de una costura, mantenga presionada la palanca de retroceso. Cosa algunas puntadas en retroceso. Suelte la palanca de retroceso para que la máquina cosa hacia adelante otra vez (B).

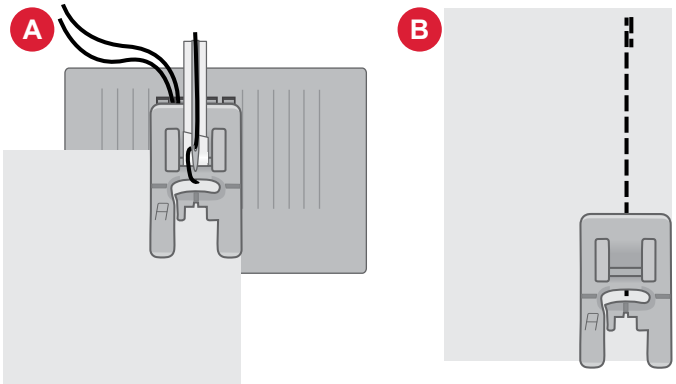

Cómo cambiar la posición de la aguja

Algunas costuras se hacen más fácilmente cambiando la posición de la aguja, por ejemplo, al hacer un pespunte para cuello o coser un cierre. La posición de la aguja se ajusta mediante el botón correspondiente.

Posición de la aguja

Cambie la dirección de costura

Para cambiar la dirección de la costura, detén la máquina. Pulse el botón de Posición de la aguja para activar el botón de posición de subida/bajada de la aguja. La aguja se introduce en el tejido.

Botón de aguja arriba/abajo

Levante el prensatelas.

Gire el tejido alrededor de la aguja para cambiar la dirección de costura como desee. Baje el prensatelas y siga cosiendo en la nueva dirección.

Termine la costura

Mantenga pulsado el botón de retroceso y cosa algunas puntadas en retroceso cuando llegue al final de la costura. Esto fija la costura de modo que las puntadas no se deshagan.

Botón de retroceso

Gira el volante hacia usted para levantar la aguja a su posición más alta. Eleve el prensatelas y quite el tejido tirando de los hilos hacia atrás.

Tire de los hilos hacia arriba y en la cuchilla para cortar los hilos en la longitud apropiada y la aguja no se desenhebre cuando comience la siguiente costura.

Nota: La máquina solo puede coser puntadas rectas y puntadas en zigzag: 1-001 a 1-003, 1-008 y 1-010 a 1-012 al revés.

Costura y sobrehilado

La puntada de costura/sobrehilado realiza la costura y sobrehila los bordes, todo al mismo tiempo. La técnica de costura/sobrehilado es ideal para hacer costuras acanaladas en cuellos y puños. La máquina cuenta con una serie de puntadas diferentes para costura / sobrehilado. Bordes de tela sobrehilados para evitar que se deshilachen y contribuir a que queden planos. Es más fácil sobrehilar antes de que la prenda esté cosida.

Dobladillos invisibles

Crea un dobladillo invisible en las prendas. Hay dos tipos de dobladillo invisible: uno se recomienda para tejidos no elásticos (1) y el otro, para tejidos elásticos, ambos con grosor de medio a grande (2). El dobladillo invisible no se recomienda para telas livianas, cuero o vinilo.

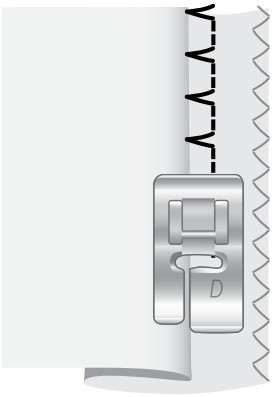

Tejido elástico (1)

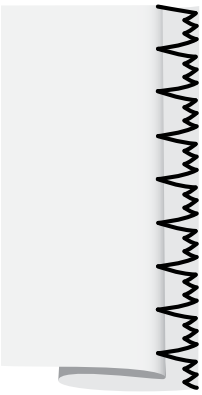

Tejido elástico (2)

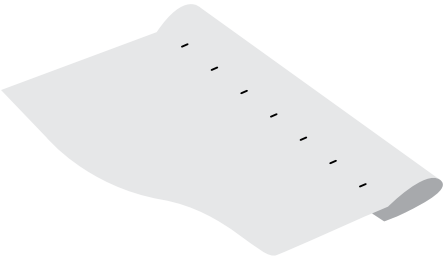

Lado derecho de la tela

Zurcido y remiendo

Reparación de agujeros grandes

Para cubrir grandes agujeros es necesario coser una pieza nueva de tejido en la zona dañada.

Hilvane la pieza nueva en el tejido en la zona dañada por el lado derecho.

Cosa sobre los bordes del tejido con la puntada de Zig-zag o la puntada zigzag múltiple.

Recorte la zona dañada cerca de la costura, por el revés del tejido.

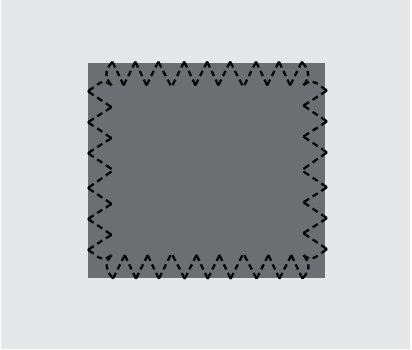

Cómo reparar rasgaduras

En rasgaduras, bordes deshilachados o pequeños agujeros, es útil colocar un trozo de tela en el revés de la tela. La tela refuerza la zona dañada.

Coloque una pieza de tela debajo del tejido dañado. Debe ser un poco mayor que la zona dañada.

Cosa sobre la zona dañada utilizando la puntada en zigzag o zigzag múltiple.

Recorte la pieza de tela usada como refuerzo.

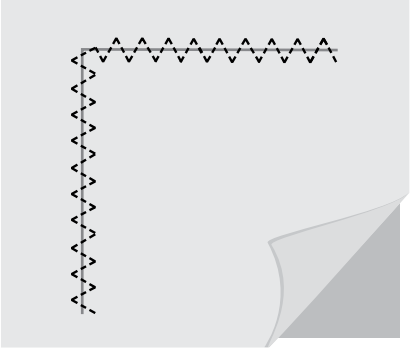

Ojalador en 1 paso

Cosa ojales del tamaño perfecto para el botón. El tejido debe estar entrecruzado y/o estabilizado donde se vayan a coser los ojales.

1. Marque la posición inicial del ojal en la tela (A).
2. En el prensatelas del ojalador en 1 paso, empuje el soporte de botones para abrirlo empujando la palanca hacia atrás (B). Inserte el botón. Pulse el soporte del botón hacia atrás hasta que el botón quede situado en su posición (C). El botón determina la longitud del ojal. La distancia entre la palanca para ojales (B) y el tope (D) es la longitud del ojal.
3. Coloque el prensatelas para ojales de un solo paso.
4. Coloque la tela debajo del prensatelas de modo que la marca de esta quede alineada con las marcas rojas en los costados del prensatelas para ojales (E).
5. Baje la palanca del ojal (F) hasta el final. La palanca para ojales debe encajar entre la palanca para ojales (B) y el tope (D).
6. Sujete el extremo del hilo superior y empiece a coser. El ojal se cose desde la parte delantera del prensatelas hacia atrás. Deje de coser cuando el ojal esté terminado.
7. Cuando haya terminado de coser el ojal, eleve el prensatelas. Presione la palanca para ojales hasta abajo.
8. Use un descosedor para cortar el ojal desde ambos extremos hacia el centro (G).

Si desea coser otro ojal, no suba la palanca para ojales cuando haya terminado de coser. Cosa otro ojal.

Nota: Siempre cosa un ojal de prueba en un trozo de tela de desecho.

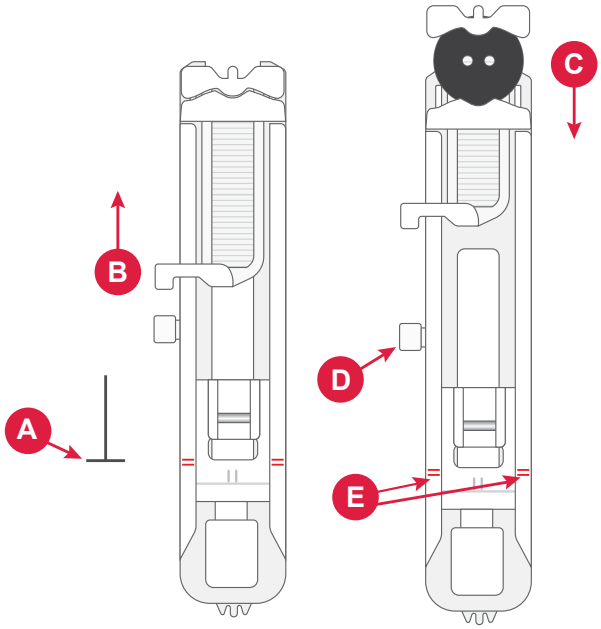

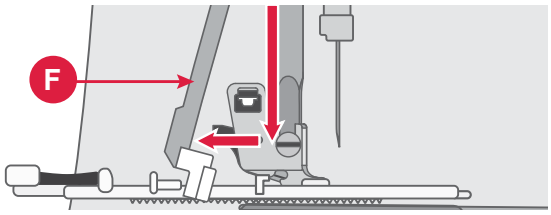

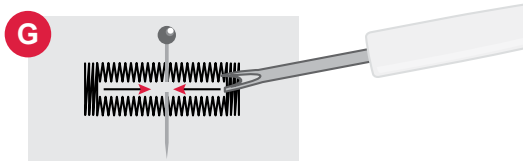

Costura de cierres

El prensatelas para cierres se puede acoplar a la derecha o a la izquierda de la aguja, lo que permite coser fácilmente ambos lados del cierre.

Para coser el lado derecho del cierre, coloque el prensatelas en la posición izquierda.

Para coser el lado izquierdo del cierre, coloque el prensatelas en la posición derecha.

Cierre centrado

1. Coloque las piezas de tela juntas por el lado derecho y sujételas con alfileres. Marque el largo del cierre en la tela.
2. Hilvane la costura del cierre utilizando el margen de costura especificado (use una puntada recta con un largo de puntada de 4mm, tensión del hilo 2). Hilvane hasta el final de la marca del cierre (C).
3. Configure la máquina para realizar una puntada recta, hacer el pespunte de algunas puntadas y coser el resto de la costura con el margen de costura especificado (C).
4. Planche los márgenes de costura abiertos. Coloque el lado derecho del cierre en el lado del revés de la costura, use cinta para sujetar (D).
5. Voltee su proyecto, asegurándose de que el lado derecho esté hacia arriba. Coloque el prensatelas para cierres en el lado izquierdo de la aguja (A).
6. Cosa a lo largo del lado derecho del cierre hasta el final del mismo; recuerda realizar puntada de refuerzo al principio (E). Detén la aguja al final de la tela, sube el prensatelas y gira el proyecto para coser la parte inferior del cierre.
7. Coloque el prensatelas para cierres en el lado derecho de la aguja (B). Cosa el lado restante del cierre igual que haya hecho con el primer lado (F).
8. Voltee el proyecto para quitar la cinta del lado contrario.
9. Voltee el proyecto hacia el lado derecho de nuevo y quite las puntadas de hilvanado.

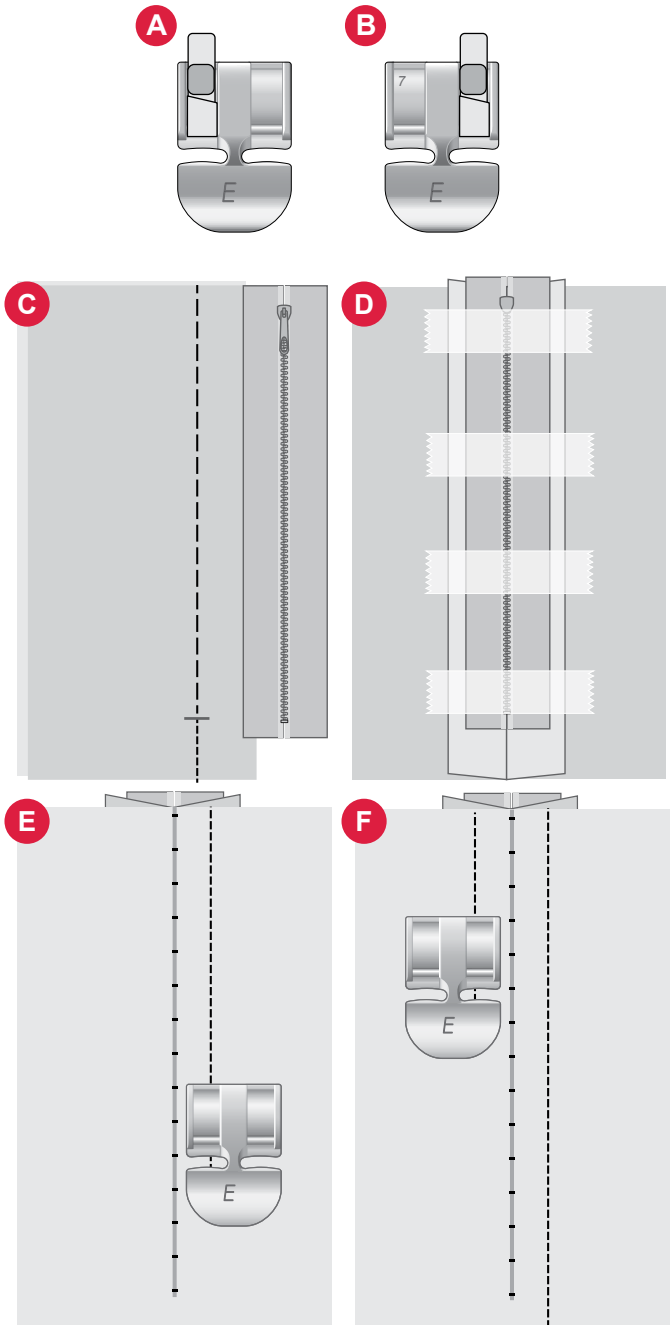

Mensajes emergentes de costura

El hilo de la bobina se está acabando

Cuando el hilo de la bobina se esté agotando, aparecerá un mensaje emergente que le avisará que debe cambiar la bobina pronto. De esta manera, podrá planificar cuándo desea cambiar la bobina.

Comprobar el hilo superior

La máquina se detiene automáticamente si el hilo superior se acaba o se rompe. Vuelva a enhebrar el hilo superior, cierre el mensaje emergente y empiece a coser.

¡Atención!

Si la máquina se detiene y este mensaje emergente aparece en la pantalla, debe detener la costura. Espere un momento y pulse el botón Aceptar cuando esté activado. Compruebe el tamaño y la condición de la aguja. Verifique el enhebrado correcto.

BORDADO

Introducción al bordado

Para entrar en el modo de bordado, deslice sobre la unidad de bordado. Asegúrese de que el área esté despejada para que la unidad de bordado pueda calibrarse cuando sea necesario.

Nota: No se puede acceder al modo de costura si la unidad de bordado está encendida.

Modo de bordado: descripción general

En el modo de bordado, puede seleccionar diseños y tipos de letras, administrar sus archivos guardados y acceder a la biblioteca de mySewnet.

1. Menú de diseño
2. Menú de tipos de letra
3. Administrador de archivos
4. Eliminar / borrar diseño
5. Selección múltiple
6. mySewnet (solo para los modelos SE9180 y SE9185)
7. Edición de bordado

Cargar un diseño

Pulse sobre un diseño para cargarlo en el modo de bordado. Para editar el diseño seleccionado, pulse el ícono de edición de bordado.

Pulse el botón izquierdo y derecho en el área de selección para navegar a través de los diseños incorporados. Cuando se selecciona un diseño, la información sobre este se mostrará en la barra superior. Tenga en cuenta que, para cargar más de un diseño, debe seleccionar la opción 'selección múltiple'.

Nota: Puede cargar diseños guardados en la carpeta de la nube de mySewnet y desde un dispositivo USB en el Administrador de archivos.

Cómo crear texto bordado

Para generar un texto, abra el menú de tipos de letra y seleccione la fuente deseada en la pantalla. Puede cambiar el tipo de letra y el tamaño del texto a su gusto. Una vez que haya escrito el texto, pulse el botón de confirmación para cargarlo en el modo de edición de texto. Lea acerca de las diversas opciones de edición de texto a continuación para obtener más información.

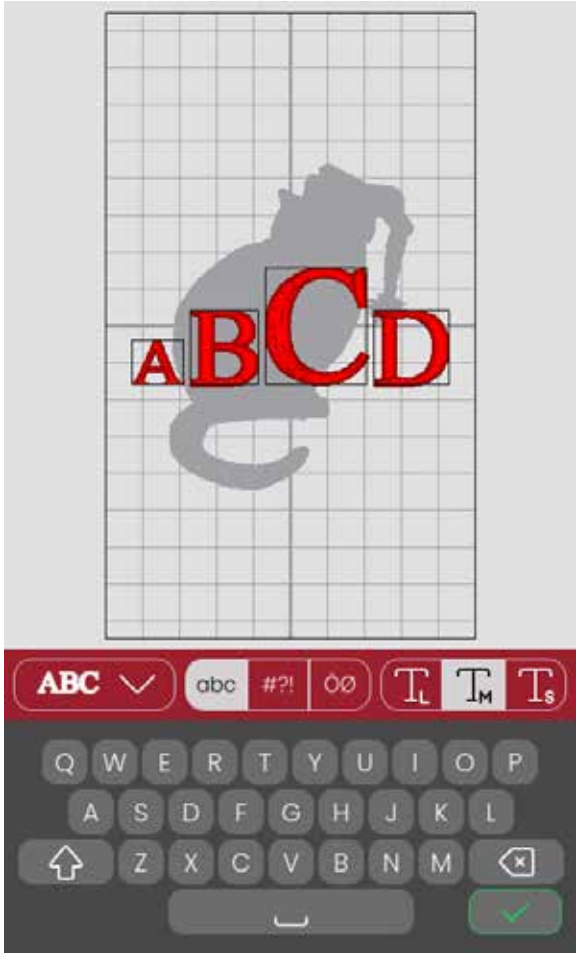

Inversión de texto(1)

Para invertir el texto de lado, pulse el botón de invertir de lado a lado.

Girar texto (2)

Utilice los diferentes botones de rotación para ajustar la rotación de los diseños seleccionados en incrementos de un grado. Con cada toque en el centro de la rueda de control, el diseño seleccionado rotará 90 grados hacia la derecha.

Espaciado entre texto (3)

La distancia entre cada letra se puede aumentar o disminuir mediante la opción de espaciado.

Dar forma a un texto (4)

Puede editar el texto escrito utilizando dos opciones de forma diferentes. Para ello, seleccione una opción de forma para que el texto siga la forma en la pantalla.

Pasos para crear texto:

1. Abra el menú de tipo de letra y seleccione una fuente.
2. Pulse sobre las diferentes letras para crear una secuencia.
3. Pulse el botón Confirmar. La máquina coserá la secuencia de letras que se guardó y se detendrá al completarla.

Para repetir la secuencia, apriete el pedal o pulse el botón Iniciar/detener.

Pulse el botón Guardar para guardar la secuencia.

Administrador de archivos

Para ver, abrir o eliminar los diseños guardados en la memoria integrada de la máquina, pulse sobre el administrador de archivos.

Borrar

Pulse Borrar para eliminar el diseño seleccionado del área de bordado. Si se selecciona más de un diseño, aparecerá un mensaje emergente.

Edición de bordado - Información general

En edición de bordado, puede ajustar, combinar, guardar y eliminar diseños, puntadas y tipos de letras. Los diseños cargados se muestran en el área de bordado.

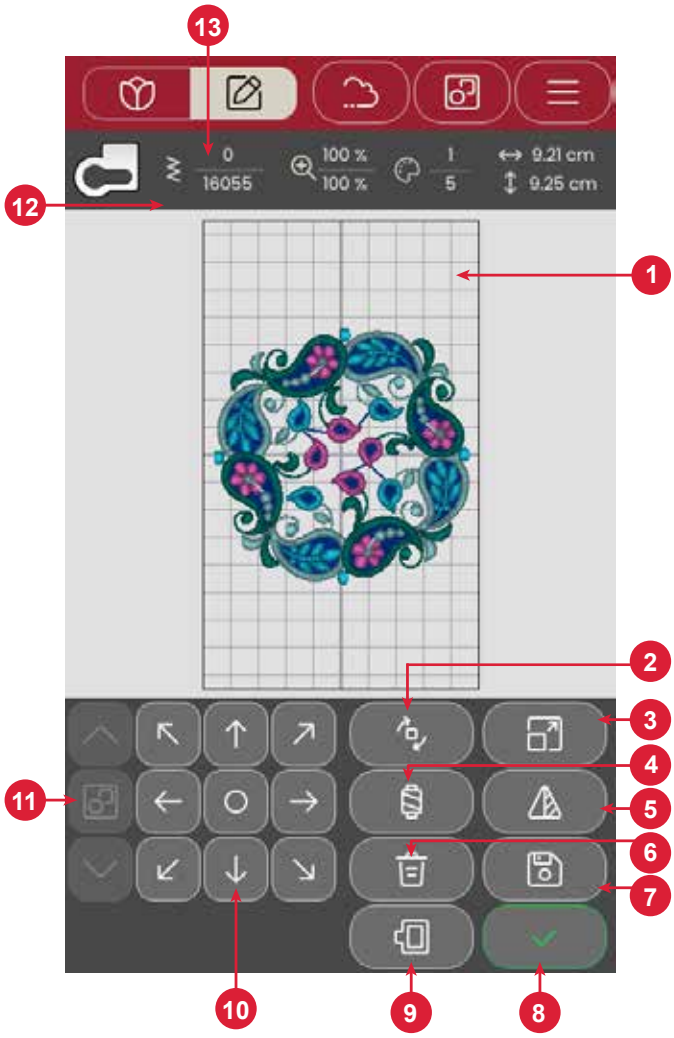

1. Área de bordado
2. Opciones de rotación
3. Opciones de escala
4. Edición del color de hilo / fondo
5. Invertir de lado a lado
6. Borrar diseño
7. Guardar el diseño
8. Ir a Costura del bordado
9. Selección de bastidor
10. Rueda de control
11. Organizar
12. Información del diseño
13. Número total de puntadas en la combinación de diseño

Número total de puntadas en la combinación de diseño

Puede consultar las puntadas totales en la combinación de diseño junto a la recomendación de prensatelas en la edición de bordado.

Control de posición

Seleccione y mueva un diseño seleccionado con el dedo para colocarlo en cualquier parte del área de bordado.

Use el control de posición para ajustar la posición del diseño seleccionado.

Pulse el control de posición para colocar los diseños seleccionados en el centro del bastidor.

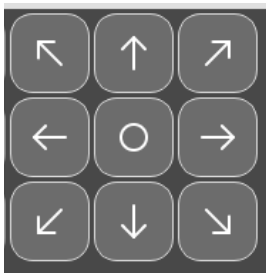

Girar

Pulse los diferentes botones de rotación para girar los diseños seleccionados a 90°, 10° y 1°.

De esta manera, el diseño seleccionado girará alrededor del punto central.

Edición del color de hilo / fondo

Pulse sobre Edición de color de hilo / fondo para ver una lista de colores para los diseños seleccionados y cambiar el color de fondo del bastidor.

Editar el color del hilo

Usted puede editar los colores en su diseño. Pulse el bloque de colores de la lista que quiere cambiar. Pulse nuevamente para seleccionarlo un nuevo color de hilo. El color utilizado anteriormente se mostrará bajo el nuevo color.

Color de fondo

Elija un color de fondo para el área de bordado que coincida con el color de la tela que va a utilizar. Elige entre diferentes colores de fondo. El color de fondo seleccionado se mostrará en el bastidor, mientras que el color utilizado anteriormente se mostrará bajo el nuevo color. Pulse las flechas para alternar entre los diferentes diseños.

Arrows to toggle between the different designs

Borrar

Pulse sobre Borrar para eliminar el diseño seleccionado del área de bordado.

Selección de bastidor

Para seleccionar un tamaño de bastidor, pulse el botón de selección de bastidor. Aparecerá una lista con opciones de bastidores.

Luego de seleccionar el tamaño del bastidor, la lista se cerrará automáticamente.

Escalar

Con la función táctil de ajuste a escala, puede aumentar o disminuir el tamaño de los diseños seleccionados sin cambiar el número de puntadas.

Utilice los botones de Escalar para ajustar el tamaño del diseño seleccionado. Pulse el botón Deshacer para ajustar la escala del diseño al tamaño predeterminado. La barra superior sobre el área de bordado muestra, en milímetros, el ancho y la altura actuales.

Invertir de lado a lado

Para invertir un diseño horizontalmente, pulse el botón Invertir de extremo a extremo.

Guardar el diseño

Para guardar su archivo, pulse el botón Guardar. Su diseño se guardará en el administrador de archivos y se podrá acceder a él en la Descripción general del bordado.

Bastidor demasiado pequeño

Un marco rojo rodeará el área de bordado si el diseño es demasiado grande para el bastidor seleccionado.

Puntadas de bordado

Para proceder a las puntadas de bordado, pulse el botón de confirmación en la vista general de edición de bordado.

Selección múltiple

Pulse el botón de selección múltiple para agregar más diseños al bordado. Después de elegir los diseños, pulse el botón de edición de bordado para realizar cualquier cambio.

Si seleccionó dos o más diseños y desea combinarlos para que se unifiquen, pulse el botón Agrupar/desagrupar. Un marco de selección de diseño rodeará cada diseño seleccionado y, cuando se agrupe, el marco de selección de diseño rodeará a todos los diseños del grupo. Para desagrupar, pulse de nuevo el botón Agrupar/Desagrupar para que los diseños vuelvan a ser individuales.

Agrupar

Desagrupar

Guardar el diseño

Solo disponible para SE9180 y S9185

Para guardar su archivo, pulse el botón Guardar. Su diseño se guardará en el administrador de archivos y se podrá acceder a él en la Descripción general del bordado.

Puede elegir guardar el archivo en la carpeta de la nube de mySewnet o en un dispositivo USB. Se muestran los diseños guardados anteriormente.

Pulse el ícono de mySewnet en la parte superior de la pantalla y seleccione la opción guardar en la nube. Elija la carpeta, asigne un nombre al archivo y pulse el botón Guardar para confirmar.

Para cancelar el proceso de guardado, cierre la ventana emergente pulsando Cancelar. La ventana emergente de guardar se cerrará y volverá a la carpeta que utilizó anteriormente.

Nota: Puede ver sus diseños guardados únicamente en el modo de bordado.

Mensajes emergentes de Edición de bordado

Demasiados diseños seleccionados. Elimine un diseño e inténtelo de nuevo.

Este mensaje emergente aparece por uno de los siguientes motivos:

- La combinación del diseño contiene demasiados bloques de colores.
- Hay demasiados diseños en la combinación.
- La combinación del diseño que está intentando realizar contiene demasiadas puntadas.

El hilo de la bobina se está terminando.

Cuando el hilo de la bobina se esté agotando, aparecerá un mensaje emergente que le avisará que debe cambiar la bobina pronto. De esta manera, podrá planificar cuándo desea cambiar la bobina.

Sonido

Cuando se activa, la señal de algunas alertas de advertencia o mensajes emergentes de advertencia se repetirán en intervalos hasta que se cierre la ventana emergente.

¡Atención!

Si la máquina se detiene y este mensaje emergente aparece en la pantalla, debe detener la costura. Espere un momento y pulse el botón Confirmar cuando esté activado. Compruebe el tamaño y la condición de la aguja. Verifique el enhebrado correcto.

Cómo guardar el diseño en la nube de mySewnet

Solo disponible para SE9180 y S9185

Puede elegir guardar el archivo en la carpeta de la nube de mySewnet o en un dispositivo USB. Se muestran los diseños guardados anteriormente.

Pulse la pestaña de mySewnet en la parte superior de la pantalla y seleccione la opción guardar en la nube. Elija la carpeta, asigne un nombre al archivo y pulse el botón Guardar para confirmar.

Para cancelar el proceso de guardado, cierre la ventana emergente pulsando Cancelar. La ventana emergente de guardar se cerrará y volverá a la carpeta que utilizó anteriormente.

Nota: Puede ver sus diseños guardados únicamente en el modo de bordado.

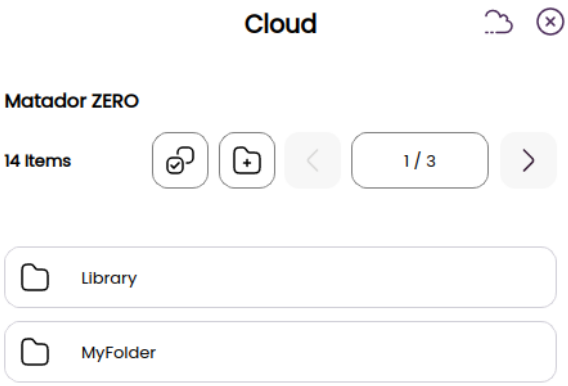

Enviar diseño

Solo disponible para SE9180 y S9185

Pulse la pestaña mySewnet en la parte superior de la pantalla. Envíe los diseños de bordado seleccionados directamente a otros dispositivos habilitados de mySewnet. Elija cualquiera de los dispositivos disponibles al tocarlos. El elemento emergente se cierra y se envían los diseños seleccionados.

Nota: Solamente puede enviar los diseños a los dispositivos que estén conectados a la misma cuenta en la nube de mySewnet.

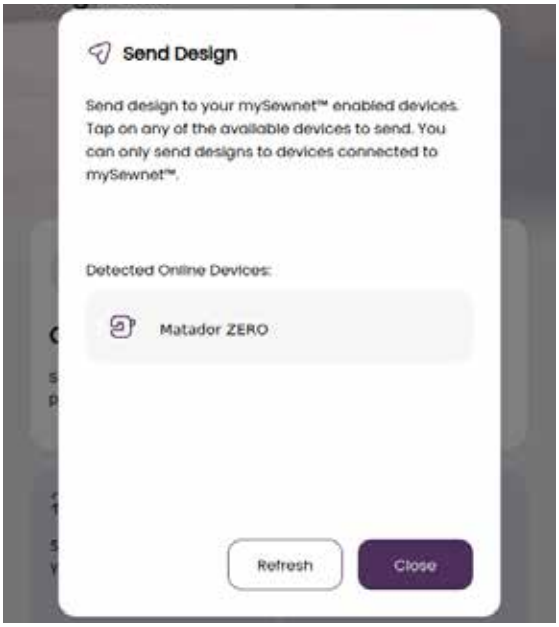

Biblioteca de mySewnet *(solo disponible para SE9180 y SE9185)*

La biblioteca de mySewnet es un servicio en el que puede acceder a miles de diseños de bordado. Visite la página web para saber más acerca de este servicio y comenzar su suscripción.

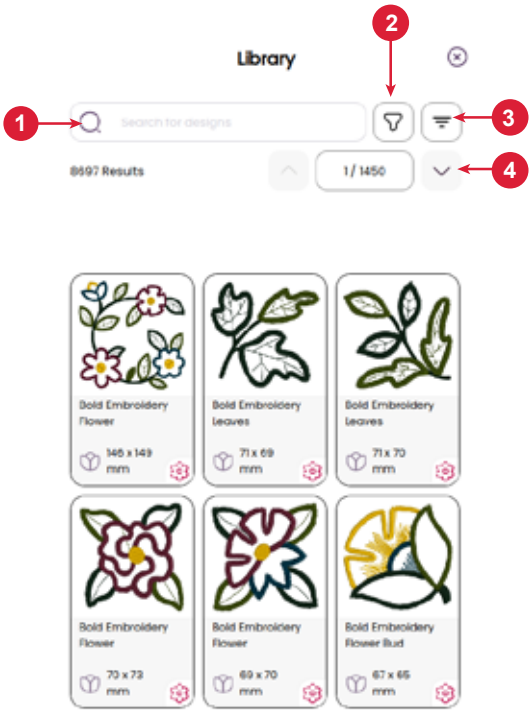

Si cuenta con una suscripción, se conectó a una red WiFi e inició sesión en su cuenta de mySewnet, la biblioteca aparecerá en la máquina. Puede deslizar la pantalla y elegir entre todos sus diseños de la biblioteca de mySewnet. Para acceder a ella, simplemente pulse el ícono de la biblioteca disponible en la pestaña mySewnet.

Use la función de búsqueda para buscar distintos tipos de diseño. Existen varias formas de filtrar y clasificar los diseños. Filtre los diseños por tamaño al cambiar la anchura y/o altura máximas. Asimismo, puede filtrar los diseños que marcó en la máquina como favoritos en mySewnet al pulsar el botón de diseños favoritos.

También puede clasificar los diseños por conteo de bloques de color, tamaño (área) o conteo de puntadas. Pulse el botón de orden de clasificación para clasificar de valor más alto a más bajo. Pulse el botón de orden de clasificación otra vez ahora para clasificar de valor más bajo a más alto.

Para eliminar los filtros que aplicó y volver a empezar su búsqueda, pulse sobre borrar filtros.

Aunque no cuente con una suscripción, el menú de la biblioteca de mySewnet aparece en la máquina, pero no se muestra ningún diseño.

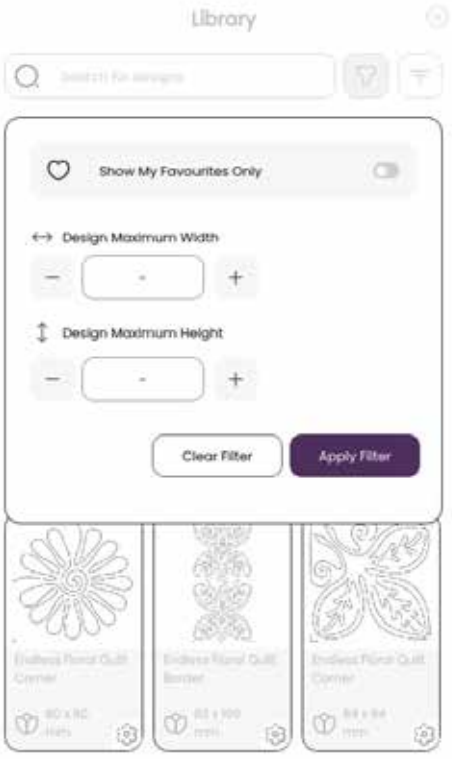

1. Buscar
2. Filtro
3. Ordenar
4. Alternar entre diferentes diseños

COSTURA DE UN BORDADO

Para proceder a la costura del bordado, pulse el botón de confirmación en la vista general de edición de bordado.

Costura de bordado: Información general

1. Área de bordado
2. Información del color del hilo
3. Iniciar / pausar costura de bordado
4. Volver a Edición de bordado
5. Colocación del diseño
6. Corte de hilo
7. Avance puntada a puntada / Ir a la puntada
8. Ajustes de bordado
9. Bloquear pantalla
10. Número de puntadas en el bloque de colores actual

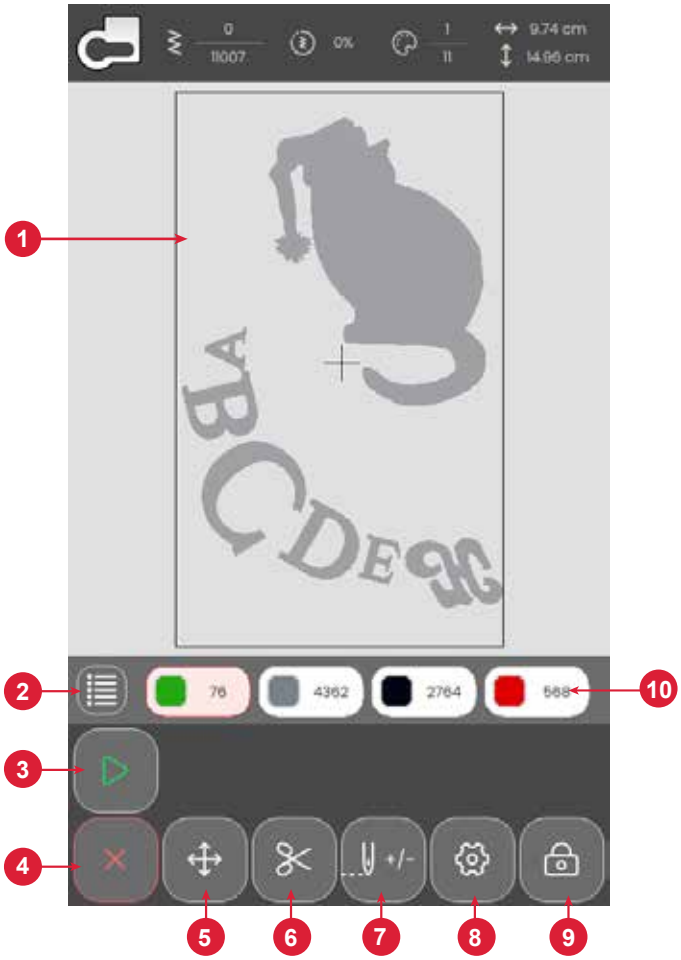

Inicio/pausa

Pulse el ícono Iniciar/pausar para arrancar y detener la máquina mientras cose o borda sin usar el pedal o el botón. Pulse este botón para arrancar la máquina y pulse de nuevo para detener-la.

Corte de hilo

Pulse la opción de corte de hilo para que la máquina corte los hilos superiores y de la bobina.

Enhebrar bloques de colores

Todos los colores del diseño cargado se muestran en el orden en que se bordarán con los bloques de colores de hilos.

Pulse la Lista de colores para ver una lista completa de todos los colores utilizados en el diseño. Cada color indicado muestra el orden del bloque de color y el número del color de hilo. Pulse las flechas de la lista de colores para ver todos los bloques de color.

Abra ir a puntada / cambio de color para activar el bloque de color siguiente o anterior en la lista seleccionando un bloque diferente.

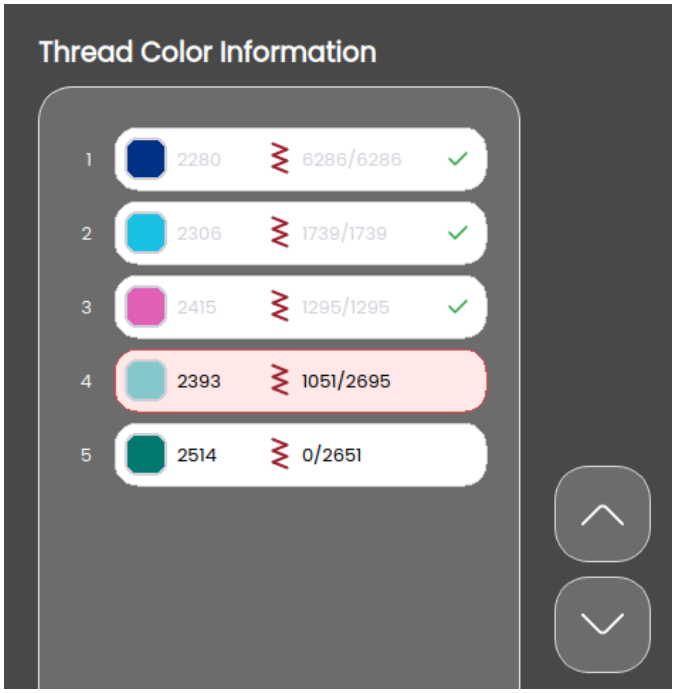

Número de puntadas en el bloque de colores actual

La posición de la puntada actual en el bloque de colores actual se muestra junto al icono de bloque de colores. Los números a la derecha muestran el número total de puntadas en el bloque de colores actual.

Volver a Edición de bordado

Pulse este icono para volver a Edición de bordado si desea realizar ajustes en sus diseños. Aparecerá un mensaje emergente preguntando si desea volver a Edición de bordado porque cualquier cambio realizado en Desarrollo del bordado se perderá.

Avance puntada a puntada / Ir a la puntada

Pulse - para retroceder y + para avanzar puntada a puntada. Retroceda unas cuantas puntadas, por ejemplo, después de que el hilo superior se rompa o se agote, para garantizar que la costura esté correcta. Manténgalo pulsado para desplazarse por la puntadas más rápidamente. El cursor en la pantalla seguirá las puntadas en el área de bordado.

Para ir a una puntada determinada dentro del bloque de colores, pulse el botón Avanzar e ingrese el número de la puntada. Si el número introducido es demasiado grande, la máquina se moverá a la última puntada del bloque de colores actual.

Colocación del diseño

Utilice la función de posicionamiento para colocar un diseño en una ubicación exacta en la tela sin volver a colocar en el bastidor. También puede ser útil cuando se desea bordar un diseño que coincida exactamente con un punto específico de su proyecto o junto a un diseño previamente bordado. Utilice los íconos de esquina para colocar el diseño en una esquina del bastidor. Utilice las diferentes flechas para colocar libremente el diseño.

Verificación de esquinas

Realice la verificación de esquinas para trazar las cuatro esquinas del diseño y ver dónde se coserá este en la tela.

Cada pulsación en el botón de verificación de esquina moverá el bastidor a las siguientes posiciones y en el siguiente orden: superior izquierda, superior derecha, inferior derecha, inferior izquierda y, luego, volverá a la posición de puntada actual.

Mensajes emergentes en Costura del bordado

El brazo de bordado necesita calibrarse

Cuando la unidad de bordado esté colocada, aparecerá un mensaje emergente que le indicará que deslice el bastidor y despeje el área de la máquina para calibrar el brazo de bordado. También se le recordará que acople el prensatelas adecuado para bordados.

Su bordado está terminado

Un mensaje emergente y un sonido le informarán que el bordado terminó. Cuando se cierra la ventana emergente, el diseño permanece cargado en Costura del bordado, por lo que podrá coserlo de nuevo con los cambios que haya realizado.

MANTENIMIENTO

Limpieza de la máquina

Para que la máquina de coser funcione correctamente siempre, límpiala con frecuencia. No hace falta engrasar (lubricar) la máquina. Limpie la superficie exterior de la máquina con un paño suave para quitar el polvo o la pelusa acumulada.

Limpieza de la zona de la bobina

⚠ *Levante la aguja y apague la máquina.*

Retire el prensatelas. Deslice la cubierta de la bobina y retire la bobina.

Retire la parte plástica de la placa aguja deslizándola.

Quite los tornillos de la placa aguja con la herramienta multiusos. Levante y retire la placa aguja.

Limpie el retén de avance y la zona de la bobina con la brocha que se encuentra con los accesorios.

Coloque la placa aguja sobre el retén de avance, reemplaza y aprieta los tornillos.

Coloque el prensatelas, inserta la bobina y vuelve a colocar la tapa de la bobina.

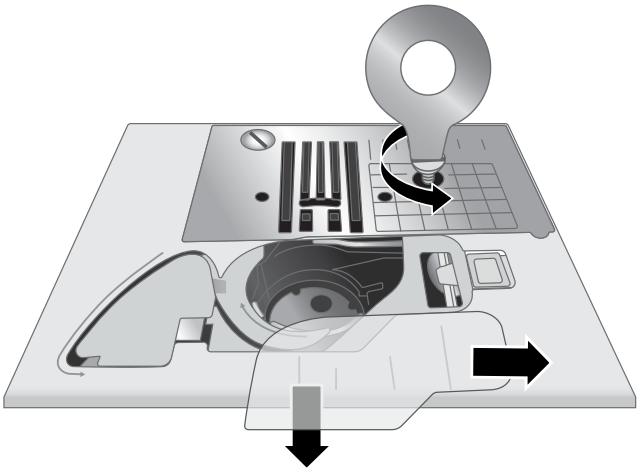

Limpieza debajo de la zona de la bobina

⚠ *Levante la aguja y apague la máquina.*

Limpie la zona debajo de la caja de bobina después de coser varias prendas o cuando observe una acumulación de pelusa en la zona debajo de la caja de bobina.

Retire el prensatelas. Deslice la cubierta y retire la bobina.

Retire la parte plástica de la placa aguja deslizándola.

Quite los tornillos de la placa aguja con la herramienta multiusos. Levante y retire la placa aguja.

Saque la caja bobina hacia arriba. Esto es más fácil si la empuja ligeramente a la izquierda o a la derecha mientras levantas.

Limpie la zona con la brocha o con un paño seco.

Nota: No soples aire en la zona de la caja bobina. El polvo y la pelusa podrían irse hacia dentro de la máquina.

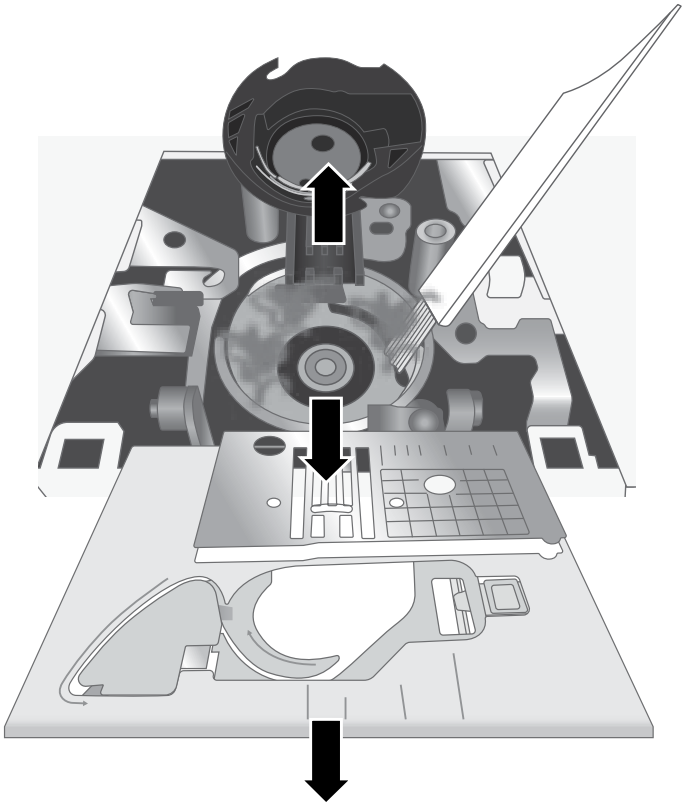

Solución de problemas

Nudos en la parte interior de la tela

Causa posible: La formación de nudos en la parte inferior de la tela es siempre indicador de que el hilo superior no está enhebrado correctamente. Esto ocurre cuando el hilo superior no está colocado correctamente en el mecanismo tensor del hilo y no se ha enhebrado en la palanca tirahilos.

Solución: *Vuelva a enhebrar la máquina, asegurándose primero de subir la palanca del prensatelas antes de empezar a enhebrar, de tal forma que el hilo entre correctamente en el mecanismo tensor y en la palanca tirahilos. Si quiere saber si ha enhebrado la máquina correctamente, haga esta prueba:*

- Levante la palanca del prensatelas y enhebre la parte superior de la máquina.
- Enhebre la aguja, pero no coloque todavía el hilo debajo del prensatelas. Cuando tire del hilo superior hacia la izquierda, debería moverse libremente.
- Baje la palanca del prensatelas. Cuando tire del hilo hacia la izquierda, debería sentir resistencia. Esto quiere decir que está correctamente enhebrado.
- Coloque el hilo debajo del prensatelas y luego recoge el hilo de la bobina. Deslice las hebras del hilo debajo del prensatelas hacia atrás. Baje el prensatelas y empiece a coser.

Si baja la palanca del prensatelas, pero el hilo se sigue moviendo libremente (no encuentra ninguna diferencia entre el prensatelas abajo o arriba), esto quiere decir que no está correctamente enhebrado. Extraiga el hilo superior y vuelva a enhebrar la máquina.

Se rompe el hilo de la bobina

Causa posible: La bobina está incorrectamente enhebrada.

Solución: *Compruebe que la bobina esté colocada correctamente en el porta bobina.*

Causa posible: La bobina se ha devanado demasiado o de forma poco uniforme.

Solución: *Puede que el hilo de la bobina no se haya colocado correctamente en el disco tensor del devanado de la bobina durante el proceso de devanado de la bobina.*

Causa posible: Suciedad o pelusas en el porta bobina.

Solución: *Limpie el porta bobina.*

Causa posible: Está utilizando las bobinas incorrectas.

Solución: *Utilice bobinas que sean del mismo estilo que las que se incluyen con la máquina (SINGER® bobinas transparentes Clase 15) – no las cambies por otras.*

El hilo de la bobina se ve en la parte superior de la tela

Causa posible: El hilo superior está demasiado apretado.

Solución: *Reduzca la tensión del hilo superior.*

Causa posible: El recorrido del hilo está obstruido, lo cual aplica tensión extra al hilo superior.

Solución: *Compruebe que el recorrido del hilo superior no esté obstruido y que el hilo se mueva libremente a través del recorrido del hilo.*

Causa posible: El hilo de la bobina no tiene tensión en la caja bobina.

Solución: *Vuelva a enhebrar la bobina.*

Dificultades con el devanado de la bobina

Causa posible: El hilo de la bobina se ha devanado flojo en la bobina.

Solución: *Vuelva a devanar la bobina asegurándose de que el hilo esté colocado ajustado en el disco tensor del devanado.*

Causa posible: El eje de devanado de la bobina no está bien insertado, por lo que la bobina no se devana.

Solución: *Compruebe que el eje de devanado de la bobina se haya insertado del todo antes de empezar el devanado.*

Causa posible: La bobina se está devanando de manera incorrecta porque no se ha sujetado el extremo del hilo al inicio del proceso de devanado.

Solución: *Antes de empezar el devanado, sujete la hebra del hilo (que sale de la bobina) firmemente, deje que la bobina se llene parcialmente y después pare para cortar la hebra del hilo cerca de la bobina.*

Fruncidos de tela

Causa posible: El hilo superior está demasiado apretado.

Solución: *Reduzca la tensión del hilo superior.*

Causa posible: El largo de la puntada es demasiado corto.

Solución: *Aumente el ajuste de largo de la puntada.*

Causa posible: Aguja del modelo inadecuado para el tipo de tela.

Solución: *Use el modelo y el calibre de aguja correctos para su tela.*

La tela se retuerce debajo de las puntadas

Causa posible: La tela no está debidamente estabilizada para la densidad de las puntadas (por ejemplo, aplicaciones de puntadas de festón).

Solución: *Coloque un estabilizador debajo de la tela para ayudar a evitar que las puntadas se retuerzan y se junten, formando un pliegue arrugado en la tela.*

Fuerte ruido al coser

Causa posible: El hilo no está en la palanca tirahilos.

Solución: *Vuelva a enhebrar la máquina, asegurándose de que la palanca tirahilos esté en su posición más elevada, de tal forma que el hilo pase por el ojo de la palanca tirahilos. Gire el volante de la máquina hacia sí para subir la palanca tirahilos hasta su posición más elevada para enhebrarlo.*

Causa posible: El recorrido del hilo está obstruido.

Solución: *Compruebe que el hilo no esté atascado en el carrete de hilo o detrás del sujetador de hilo.*

La máquina no alimenta la tela

Causa posible: La palanca del prensatelas no se ha bajado sobre la tela después del enhebrado.

Solución: *Baje la palanca del prensatelas antes de empezar a coser. No "empuje" ni "tire" de la tela mientras cose.*

Causa posible: La palanca de los dientes de arrastre puede haber vuelto a la posición "arriba", pero el volante aún no se ha girado una vuelta completa para volver a enganchar completamente los dientes de arrastre.

Solución: *Debe levantar y volver a colocar los dientes de arrastre nuevamente girando el volante una vuelta completa.*

Causa posible: El largo de la puntada está configurado en cero.

Solución: *Aumente el ajuste de largo de la puntada.*

Si la máquina no funciona

Causa posible: El eje de devanado de la bobina está insertado cuando intenta coser.

Solución: *Desenganche el eje de devanado de bobina deslizándolo a la izquierda.*

Causa posible: El cable de alimentación y/o el pedal no están enchufados correctamente.

Solución: *Asegúrese de que el cable de alimentación/pedal esté correctamente introducido en la máquina y en la toma de alimentación.*

Causa posible: Está utilizando las bobinas incorrectas.

Solución: *Utilice bobinas que sean del mismo estilo que las que se incluyen con la máquina (SINGER® bobinas transparentes Clase 15) – no las cambies por otras.*

Se rompe la aguja

Causa posible: Aguja doblada, rota o dañada.

Solución: *Deseche la aguja y coloque una nueva.*

Causa posible: Aguja del calibre incorrecto para la tela.

Solución: *Coloque la aguja adecuada para el tipo de tela.*

Causa posible: La máquina no está enhebrada correctamente.

Solución: *Vuelva a enhebrar la máquina completamente.*

Causa posible: "Empujar" o "tirar" de la tela.

Solución: *No empuje/tire manualmente de la tela al coser, sino que deje que los dientes de arrastre de la máquina alimenten la tela debajo del prensatelas a medida que la va guiando.*

El enhebrador de la aguja no funciona

Causa posible: La aguja no está en la posición correcta.

Solución: *Suba la aguja hasta su posición más alta girando el volante hacia sí.*

Causa posible: La aguja se insertó de forma incorrecta.

Solución: *Coloque la aguja en el sujeta aguja hasta arriba.*

Causa posible: La aguja está doblada.

Solución: *Quite la aguja doblada y coloque una aguja nueva.*

Causa posible: El pasador del gancho está dañado.

Solución: *Es preciso cambiar el enhebrador de la aguja. Póngase en contacto con el centro de servicio autorizado.*

Se saltan las puntadas

Causa posible: La aguja se insertó de forma incorrecta.

Solución: *Compruebe que el lado plano de la parte superior de la aguja está hacia la parte trasera de la máquina y que la aguja está insertada al máximo. Vuelva a apretar el tornillo de sujeción de la aguja.*

Causa posible: Aguja incorrecta para la tela que está cosiendo.

Solución: *Use el estilo y el tamaño de aguja correctos para su tela.*

Causa posible: Aguja doblada, rota o dañada.

Solución: *Deseche la aguja y coloque una nueva.*

Puntadas distorsionadas

Causa posible: "Empujar" o "tirar" de la tela.

Solución: *No empuje/tire manualmente de la tela para coser, sino que deje que los dientes de arrastre jalen la tela debajo del prensatelas a medida que la va guiando.*

Causa posible: Ajuste incorrecto de largo de la puntada.

Solución: *Ajuste de largo de puntada.*

Causa posible: Puede ser necesario usar un estabilizador para la tela.

Solución: *Coloque el estabilizador debajo de la tela.*

El hilo se frunce al principio

Causa posible: Los hilos superiores y de la bobina no se colocaron correctamente debajo del prensatelas antes de empezar a coser.

Solución: *Asegúrese de que el hilo superior y el de la bobina estén debajo del prensatelas y hacia atrás antes de empezar a coser.*

Causa posible: Empezó a coser sin tela debajo del prensatelas.

Solución: *Coloque tela debajo del prensatelas, asegurándose de que la aguja llegue hasta la tela; sujete ligeramente ambas hebras del hilo durante las primeras puntadas.*

Causa posible: Puede ser necesario usar un estabilizador para la tela.

Solución: *Coloque el estabilizador debajo de la tela.*

Si se rompe el hilo superior

Causa posible: El recorrido del hilo está obstruido

Solución: *Compruebe si el hilo se ha enredado en el carrete de hilo (puntos de enredo en el propio carrete) o detrás del portacarretes o sujetadores de hilo (si el hilo se cayó detrás del sujetador de hilo y, por lo tanto, no puede avanzar libremente por el recorrido de la máquina).*

Causa posible: La máquina no está enhebrada correctamente.

Solución: *Quite el hilo superior del todo, sube la palanca del prensatelas y vuelve a enhebrar la máquina asegurándose de que el hilo esté en la palanca tirahilos (sube la palanca tirahilos a su posición más elevada girando el volante hacia su).*

Causa posible: Tensión superior demasiado alta.

Solución: *Reduzca la tensión del hilo superior.*

Problemas generales

Causa posible: ¿El cortahílos no funciona?

Solución: *Retire la placa de agujas y limpie la pelusa de la zona de la bobina.*

Active el cortahílos automático en el menú de ajustes.

Causa posible: Resultado de costura/bordado deficiente

Solución: *Utilice solo accesorios diseñados para su máquina .*

Siga las recomendaciones que aparecen en la pantalla.

Causa posible: La pantalla de la máquina de coser y bordar y los botones de función no responden al tacto

Solución: *Las tomas eléctricas y las teclas de función de la máquina pueden ser sensibles a la electricidad estática. Si la pantalla no responde al tacto, apague la máquina y vuelva a encenderla. Si el problema persiste, póngase en contacto con su distribuidor SINGER® autorizado.*

Problemas de bordado

Causa posible: El diseño de bordado está deformado

Solución:

- *La tela debe colocarse tirante en el bastidor.*
- *Coloque la tela en el bastidor de tal modo que el bastidor interior coincida exactamente con el bastidor exterior.*
- *Despeje la zona alrededor de la unidad de bordado.*
- *Asegúrese de que el conector del aro esté completamente insertado en el acoplamiento del aro del brazo de bordado.*

Causa posible: El diseño del bordado está arrugado

Solución: *Asegúrese de utilizar el estabilizador adecuado para su técnica o tipo de tela.*

Causa posible: La máquina no borda

Solución:

- *Compruebe que la unidad de bordado esté correctamente colocada en la toma.*
- *Coloque el bastidor correcto.*

La máquina no puede conectarse a una red WiFi

Solo para los modelos SE9180 y SE9185

Causa posible: No se puede conectar a la red WiFi.

Solución:

- *Asegúrese de que el WiFi esté activado en su máquina. Toque el botón WiFi en la barra superior o vaya a ajustes WiFi.*
- *Asegúrese de que la máquina detecte una señal de su red WiFi. Si no hay señal, acerque la máquina al enrutador WiFi.*
- *Asegúrese de haber seleccionado su red WiFi.*

La máquina no puede sincronizarse con la nube de mySewnet™

Solo para los modelos SE9180 y SE9185

Causa posible: La máquina no puede sincronizar los archivos con la nube de mySewnet™.

Solución:

- *Asegúrese de que su conexión WiFi esté en funcionamiento. Asegúrese de haber iniciado sesión en su cuenta de mySewnet™. Las nuevas cuentas de mySewnet™ están registradas en la máquina o en mysewnet.com.*
- *Asegúrese de que haya espacio disponible en la nube mySewnet™.*
- *Si no puede acceder a la nube de mySewnet™ aunque haya comprobado la conexión WiFi, es posible que el servidor no esté disponible temporalmente. Vuelva a intentarlo más tarde.*

Servicio

Haga que su distribuidor autorizado local revise periódicamente la máquina.

Si leyó esta información sobre solución de problemas y sigue teniendo problemas, póngase en contacto con su distribuidor. Puede resultar útil llevar consigo la tela, el hilo y la entretela que esté utilizando. Si tiene un trozo cosido que muestra el problema, llévelo también. Una muestra de costura muchas veces proporcionará mejor información que ninguna explicación y ayudará al técnico a diagnosticar el problema.

Accesorios y repuestos no originales

La garantía no cubre ningún desperfecto o avería ocasionado por el uso de accesorios o repuestos que no sean originales.

Especificaciones técnicas

Máquina de coser doméstica

Velocidad de costura Máximo 800 ± 50 rpm (usando puntada recta con longitud de puntada predeterminada)	**Tensión nominal** 110-240V~ 50/60Hz 45W	**Altura de la elevación del prensatelas** 6-12 mm
Clase de protección II (Europa)	**Ancho de puntada** 0–7 mm	**Longitud de la puntada** 0-5 mm
Tipo de luz Luz LED	**Dimensiones de la máquina** Largo: ≈607 mm Ancho: ≈358 mm Alto: ≈308 mm	**Peso neto** Solo máquina: 9,5 kg Unidad de bordado: 2,3 kg
Módulo WiFi: Frecuencia: banda de 2,4 / 802.11 b/g/n Potencia de transmisión: +17 dBm Sensibilidad del receptor: –97 dBm	**Consumo nominal** <100W	**Modelo del pedal** 33911.00025

Las especificaciones técnicas y esta guía del usuario podrán modificarse sin previo aviso.

Nos reservamos el derecho de cambiar el equipamiento de la máquina y el surtido de accesorios sin previo aviso, o realizar modificaciones en el funcionamiento o en el diseño. No obstante, dichas modificaciones siempre serán en beneficio del usuario y del producto.

PROPIEDAD INTELECTUAL

SINGER y el diseño del Cameo “S” son marcas comerciales exclusivas de The Singer Company Limited S.à.r.l. o sus Afiliados.

MYSEWNET es una marca comercial exclusiva de KSIN Luxembourg II, S.a.r.l.

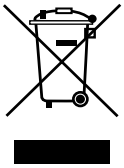

Recuerde que este producto se debe reciclar de un modo seguro en cumplimiento de la legislación nacional pertinente relacionada con los productos eléctricos/electrónicos. No deseche los aparatos eléctricos como residuos urbanos sin clasificar, utilice los centros de recolección selectiva. Para obtener información sobre los sistemas de recolección disponibles, póngase en contacto con su ayuntamiento. Cuando sustituya aparatos antiguos por otros nuevos, el distribuidor podría estar obligado por ley a recoger gratuitamente su aparato viejo.

Si se desechan los aparatos eléctricos en un vertedero pueden producirse fugas de sustancias peligrosas en el terreno y llegar a la cadena alimentaria, dañando la salud y bienestar.

IMPORTER TO THE UK:
VSM UK
Ravensbank House, Ravensbank Drive
North Moons Moat, Redditch. B98 9NA, United Kingdom

MANUFACTURER
VSM Group AB**, SVP WORLDWIDE**
Soldattorpsgatan 3, SE-55474 Jönköping, SWEDEN

SINGER®

ORIGINAL SINCE 1851.

471137446A • Spanish • ©2023 The Singer Company Limited S.à.r.l. or its Affiliates. • All rights reserved.